MAKE ! GRUPA PROJEKTOWA TEL.789 497 942

JEDNOSTKA PROJEKTOWA :
ARCHITEKT KATARZYNA KUBSIK
UL. ZIELONA 5 A | 67_200 SERBY
T: 48/ 693 135 704 NIP_6932032303
BIURO.MAKE@GMAIL.COM

Nr projektu	M!/15/10
Obiekt	Budynek użyteczności publicznej
Adres obiektu	Św. Jadwigi 10, 55-100 Trzebnica
Stadium	PROJEKT BUDOWLANY
Zleceniodawca	Gmina Trzebnica pl. Marszałka Józefa Piłsudskiego 1 55-100 Trzebnica
Nr działek	działka nr 30 obręb Trzebnica

Temat :

POWIĘKSZENIE ISTNIEJĄCEGO OTWORU DRZWIOWEGO ORAZ WYKONANIE NOWEGO OTWORU OKIENNEGO WRAZ Z PRZEBUDOWĄ INSTALACJI GAZU W BUDYNKU.

W RAMACH TERMOMODERNIZACJI OBIEKTÓW UŻYTECZNOŚCI PUBLICZNEJ NA TERENIE GMINY TRZEBNICA.
ZADANIE III : GIMNAZJUM NR 1 W TRZEBNICY.

BRANŻA	Stanowisko	Imię i nazwisko	Nr uprawnień	Data	Podpis
Architektura	Projektowała	mgr inż. arch. Katarzyna Kubsik	51/DSOKK/2011	08.2015	
	Sprawdziła	mgr inż. arch. Grażyna Hryncewicz-Lamber	5/00/DUW	08.2015	
Konstrukcja	Projektował	mgr inż. Mateusz Jankowski	160/DOŚ/11	08.2015	
	Sprawdził	mgr inż Łukasz Wieruszewski	13/DOŚ/14	08.2015	
Instalacje sanitarne	Projektował	inż. Waldemar Szumski	DOŚ/BO/4865/01	08.2015	
	Sprawdziła	mgr inż. Alicja Koszewar	LBS/0062/POOS/11	08.2015	

Oświadczam, że niniejsze opracowanie zostało wykonane zgodnie z umową, obowiązującymi przepisami oraz zasadami wiedzy technicznej i może służyć celowi dla którego zostało wykonane.

Wrocław, sierpień 2015

SPIS ZAWARTOŚCI OPRACOWANIA

I. OPIS TECHNICZNY

1. Część architektoniczno-konstrukcyjna - str. 2 - 15
2. Część instalacje sanitarne - str.16- 25

II. CZĘŚĆ RYSUNKOWA

1. Plan sytuacyjny - nr rys. PZT.01

2. Rysunki architektoniczne:
2.1. Budynek A – pomieszczenie kotłowni - nr rys. A.01
2.2. Zestawienie stolarki - nr rys. A.02

3. Rysunki konstrukcyjne
3.1. Nadproże stalowe - nr rys. K.01

4. Rysunki instalacje sanitarne:
4.1. Plan sytuacyjny - nr rys. IS-01
4.2. Rzut przyziemia – instalacja gazowa - nr rys. IS-02
4.3. Aksonometria instalacji gazowej - nr rys. IS-03

5. Załączniki - karty katalogowe:
5.1. Oświadczenie Projektantów - str.33
5.2 Uprawnienia bud. - Katarzyna Kubsik - str. 34
5.3. Przynależność do DS.O.I.A. - Katarzyna Kubsik - str. 35
5.4. Uprawnienia bud. – Grażyna Hryncewicz-Lamber - str. 36
5.5. Przynależność do DS.O.I.A. - Grażyna Hryncewicz-Lamber - str. 37
5.6. Uprawnienia bud. – Mateusz Jankowski - str. 38
5.7. Przynależność do D.O.I.B. - Mateusz Jankowski - str. 39
5.8. Uprawnienia bud. – Łukasz Wieruszewski - str. 40
5.9. Przynależność do D.O.I.B. - Łukasz Wieruszewski - str. 41
5.10. Uprawnienia bud. – Waldemar Szumski - str. 42
5.11. Przynależność do D.O.I.B. – Waldemar Szumski - str. 43
5.12. Uprawnienia bud. – Alicja Koszewar - str. 44
5.13. Przynależność do D.O.I.B. – Alicja Koszewar - str. 45
5.2. Opinia Wojewódzkiego Konserwatora Zabytków z dnia 17.08.2015r. - str. 46
5.3. Warunki przyłączenia do sieci gazowej - str. 47

OPIS TECHNICZNY
CZĘŚĆ ARCHITEKTONICZNO-KONSTRUKCYJNA

M A K E ! G R U P A P R O J E K T O W A
ul. S. Żeromskiego 83 /3 | 50-312 Wrocław www.grupamake.pl
m: 7 8 9 4 9 7 9 4 2

SPIS TREŚCI

1.DANE EWIDENCYJNE....3
2.PODSTAWA OPRACOWANIA:....3
3.ZAKRES I CEL OPRACOWANIA:....3
4.DANE OKREŚLAJĄCE WPŁYW EKSPLOATACJI GÓRNICZEJ NA TEREN....3
5.OCHRONA KONSERWATORSKA:....3
II. ZAGOSPODAROWANIE TERENU....4
1.ISTNIEJĄCY STAN ZAGOSPODAROWANIA DZIAŁKI....4
2.REMONT W ZAKRESIE ZAGOSPODAROWANIA DZIAŁKI....4
III. PROJEKT ARCHITEKTONICZNO – BUDOWLANY....5
1.OPIS STANU ISTNIEJĄCEGO....5
2. ORZECZENIE TECHNICZNE....5
3. ZAKRES ROBÓT BUDOWLANYCH W ISTNIEJĄCYM BUDYNKU....6
4. ROZWIĄZANIA MATERIAŁOWE:....6
5. ROBOTY KONSTRUKCYJNE....7
6. WARUNKI OCHRONY PRZECIWPOŻAROWEJ BUDYNKU A....8
7. DANE OKREŚLAJĄCE WPŁYW INWESTYCJI NA ŚRODOWISKO....11
8.CHARAKTERYSTYKA ENERGETYCZNA BUDYNKU....11
IV. INFORMACJA GOTYCZĄCA PLANU BEZPIECZEŃSTWA I OCHRONY ZDROWIA....12

I. INFORMACJE OGÓLNE

1. DANE EWIDENCYJNE

1.1. INWESTYCJA:

Powiększenie istniejącego otworu drzwiowego, wykonanie nowego otworu okiennego oraz przebudowa instalacji gazu w budynku w ramach termomodernizacji obiektów użyteczności publicznej na terenie Gminy Trzebnica.
Zadanie III: Gimnazjum nr 1 w Trzebnicy.

1.2. LOKALIZACJA OBIEKTU:

- adres: ul. Św. Jadwigi 10, 55-100 Trzebnica
- adres geodezyjny: działka nr 30, AM-13 Obręb Trzebnica.

1.1. INWESTOR:

- Gmina Trzebnica, pl. Piłsudskiego 1, 55-100 Trzebnica

1.1. JEDNOSTKA PROJEKTOWA:

- Architekt Katarzyna Kubsik
  ul. Zielona 5a, 67-200 Serby
  mail: biuro.make@gmail.com
  tel. 789-497-942

1. PODSTAWA OPRACOWANIA:
   - Umowa z Inwestorem;
   - Mapa do celów opiniodawczych w skali 1:500;
   - Wizja lokalna i inwentaryzacja;
   - Opinia Wojewódzkiego Konserwatora Zabytków z dnia 18.08.2015r.;
   - Wytyczne projektowe otrzymane od Inwestora;
   - Obowiązujące normy i przepisy;

1. ZAKRES I CEL OPRACOWANIA:

W zakresie opracowania znajduje się:

- przebudową instalacji gazu i zaworu głównego;
- wymiana kotła olejowego na kocioł na paliwo gazowe;
- poszerzenie zewnętrznego otworu drzwiowego w pomieszczeniu kotłowni wraz z montażem nowych drzwi zewnętrznych;
- wykonanie nowego otworu okiennego w ścianie zewnętrznej pomieszczenia kotłowni;
- wymiana istniejącego okna w kotłowni na okno EI60;
- wymiana istniejących drzwi wewnętrznych między kotłownią a piwnicą nieużytkową na drzwi wewnętrzne EI60;

1. DANE OKREŚLAJĄCE WPŁYW EKSPLOATACJI GÓRNICZEJ NA TEREN

Obszar objęty opracowaniem nie znajduje się na terenie wpływu eksploatacji górniczej.

2. OCHRONA KONSERWATORSKA:

Budynek wpisany jest do Gminnej Ewidencji Zabytków. Teren inwestycji znajduję się na Obszarze Historycznego Układu Urbanistycznego Miasta.

II. ZAGOSPODAROWANIE TERENU

1. ISTNIEJĄCY STAN ZAGOSPODAROWANIA DZIAŁKI

Wielkość, ukształtowanie i przeznaczenie terenu:

- zakres prac projektowych zlokalizowany na działce nr 30.

Sąsiedztwo:

- od strony północnej sąsiaduje z zabudową jednorodzinną;
- od strony południowej graniczy z ulicą Św. Jadwigi;
- od strony wschodniej sąsiaduje z zabudową domów wielorodzinnych;

Komunikacja:

- wjazd na teren objęty opracowaniem odbywa się od strony południowej z ulicy Św. Jadwigi oraz od strony północnej z ulicy Kościelnej;

Zieleń:

- obszar działki pokryty zielenią niską trawiastą oraz zielenią wysoką, drzewami wzdłuż wschodniej granicy działki oraz przed głównym budynkiem od strony południowej, drzewa nie kolidują z Inwestycją;

1.1. INFRASTRUKTURA TECHNICZNA:

Do obiektu doprowadzona jest infrastruktura techniczna związana z jego funkcjonowaniem: wodnokanalizacyjna, gazowa oraz energetyczna i teletechniczna.

Sieć gazowa

Budynek wyposażony jest w instalację gazową z przyłącza niskiego ciśnienia g50. Miejsce rozgraniczenia instalacji gazowej przyłącza z instalacją budynku głównym kurkiem gazowym usytuowanym w szafce gazowej na ścianie elewacji frontowej. W szafce zlokalizowane są dwa gazomierze, instalacja doprowadzona jest na potrzeby kuchenek gazowych.

Sieć elektroenergetyczna

Sieć elektroenergetyczna nieobjęta oprac.

Sieć teletechniczna

Sieć teletechniczna nieobjęta oprac.

1. REMONT W ZAKRESIE ZAGOSPODAROWANIA DZIAŁKI

Przeznaczenie terenu:

Nie przewiduje się zmian w przeznaczeniu terenu i obsłudze budynku.

Rysunki i część opisowa są w dokumentacji wzajemnie uzupełniającymi się. W przypadku wątpliwości co do interpretacji niniejszej dokumentacji, Wykonawca powinien wyjaśnić z Inwestorem oraz w uzasadnionych przypadkach z Projektantem.

III. PROJEKT ARCHITEKTONICZNO – BUDOWLANY

1. OPIS STANU ISTNIEJĄCEGO

1.1. PRZEZNACZENIE OBIEKTU

Obiekt obecnie jest użytkowany, pełni funkcję szkoły - gimnazjum.

1.2. FORMA ARCHITEKTONICZNA

Przedmiotem opracowania jest obiekt użyteczności publicznej, podzielony na 3 części wzajemnie połączone komunikacją wewnętrzną:

- Budynek A (główny, historyzujący) – wybudowany przed 1939 rokiem. Pięciokondygnacyjny budynek ocieplony płytami styropianowymi gr. 6 cm w latach 2003/2004. W budynku zlokalizowane zostały pomieszczenia edukacji, administracji oraz pomieszczenia techniczne i gospodarcze w tym kotłownia zlokalizowana od strony północnej obiektu. Ściany zewnętrzne i wewnętrzne wykonane z cegły ceramicznej pełnej na zaprawie cem.-wap. Stropy masywne. Więźba dachowa drewniana czterospadowa i dwuspadowa pokryta dachówką karpiówką w koronkę. Nad lewą częścią budynku pokrycie papowe na deskowaniu. Stolarka drzwiowa i okienna PCV. Wszystkie elewacje posiadają pionowe pilastry biegnące od poziomu stropu przyziemia (zaznaczonym na elewacji poziomym prostym gzymsem) do poziomego występu pod gzymsem wieńczącym;

- Budynek B – nieobjęty opracowaniem;

- Sala gimnastyczna – nieobjęta opracowaniem;

1.3. CHARAKTERYSTYCZNE PARAMETRY TECHNICZNE

Budynek A:

- powierzchnia użytkowa: 1932 m^2,
- kubatura brutto: 10948 m^3,
- wysokość budynku: 15,90m do stropu nad ostatnią kondygnacją - średniowysoki
- ilość kondygnacji naziemnych:IV
- szerokość maksymalna ca. 17,30m
- długość maksymalna ca. 44,60m

2. ORZECZENIE TECHNICZNE

2.1.OPIS KONSTRUKCJI BUDYNKU

Budynek główny szkoły na planie prostokąta. Więźba dachowa drewniana o konstrukcji płatwiowo-kleszczowej z czterema ściankami stolcowymi oraz zastrzałami. Konstrukcja budynku w technologii tradycyjnej. Fundamenty murowane, ściany nośne murowane z cegły pełnej. Układ ścian nośnych mieszany. Stropy ceramiczne oraz drewniane. Klatki schodowe żelbetowe.

Budynek łącznika – poza zakresem opracowania;.
Budynek sali gimnastycznej - poza zakresem opracowania.

2.2. OPINIA O STANIE TECHNICZNYM

Zakres niniejszego orzeczenia technicznego obejmuje istniejącą konstrukcję budynku pod kątem możliwości przeprowadzenia prac remontowych i termomodernizacji.

Stan budynku:

- Fundamenty- stan dobry;
- Ściany nośne- stan dobry;
- Nadproża – stan dobry;
- Podciągi- stan dobry;
- Więźba dachowa – stan dobry;
- izolacje – dobry;
- pokrycie dachowe – dostateczny;

Nie stwierdzono przekroczenia stanów granicznych nośności i użytkowalności dla elementów konstrukcyjnych.

2.3. WNIOSKI

Ogólny stan techniczny budynku ocenia się jako dobry.

2.4. ZALECENIA

Nie ma przeciwwskazań do przeprowadzenia prac remontowych związanych termomodernizacją.

W trakcie prowadzenia robót należy na bieżąco monitorować stan konstrukcji budynku i w przypadku stwierdzenia usterek na bieżąco je usuwać.

Orzeczenie techniczne:
mgr inż. Mateusz Jankowski

3. ZAKRES ROBÓT BUDOWLANYCH W ISTNIEJĄCYM BUDYNKU

3.1. ZAKRES PRAC :

- demontaż istniejącej stolarki drzwiowej, zewnętrznej i wewnętrznej w pomieszczeniu kotłowni wskazanych w części rysunkowej;
- demontaż istniejącej izolacji termicznej przy pomieszczeniu kotłowni;
- wykucie otworu okiennego oraz osadzenie nadproża;
- wykucie kanału wentylacyjnego typu „Z” w ścianie zewnętrznej;
- poszerzenie zewnętrznego otworu drzwiowego w pomieszczeniu kotłowni;
- demontaż okna w pomieszczeniu kotłowni zgodnie z częścią rysunkową;
- montaż projektowanych drzwi zewnętrznych;
- montaż projektowanych okien w tym okno EI60;
- montaż projektowanych drzwi wewnętrznych EI60;
- montaż płyt w wełny mineralnej gr, 6 cm w pasie 2m na elewacji dla uzyskania pasa oddzielenia pożarowego EI60 oraz odtworzenie wyprawy tynkarskiej;

3.2. CHARAKTERYSTYCZNE PARAMETRY TECHNICZNE PO ROBOTACH BUDOWLANYCH

Charakterystyczne parametry budynku pozostają niezmienne.

4. ROZWIĄZANIA MATERIAŁOWE:

4.1. ROBOTY IZOLACYJNE

Izolacje termiczne:

- w miejscu montażu projektowanego nadproża należy zachować ciągłość istniejącej izolacji termicznej z płyty styropianowej gr. 6 cm;
- po zamontowaniu drzwi i okna ościeża należy ocieplić płytami styropianowymi gr. 2cm;
- w miejscu zdemontowanej izolacji termicznej w pasie 2m należy zamontować płyty z wełny mineralnej gr. 6 cm dla uzyskania pasa oddzielenia pożarowego EI60;

4.2. ROBOTY WYKOŃCZENIOWE

- montaż projektowanej stolarki okiennej i drzwiowej;
- montaż parapetów i podokienników;
- odtworzenie istniejącej wyprawy tynkarskiej wraz z odwzorowaniem pierwotnej kolorystyki;

4.3. STOLARKA DRZWIOWA

- Projektuje się drzwi:
  - zewnętrzne, aluminiowe ocieplane (U<1,7W/m2K) w kolorze nr S0300-N wg palety NCS, na ościeżnicy aluminiowej, malowanej proszkowo, wypełnienie skrzydła od strony wewnętrznej szkłem bezpiecznym P2, od strony zewnętrznej szkło antywłamaniowe Umax=1,0 W/m2K, g ok 0,67;

  Kierunki otwierania oraz kolorystyka zgodnie z rysunkami zestawczymi.
  Drzwi scalone z oknem wg rysunku zestawczego.

  - wewnętrzne, aluminiowe pełne (U<1,7W/m2K) w kolorze nr S0300-N wg palety NCS, na ościeżnicy aluminiowej, malowanej proszkowo, o odporności ogniowej EI60. Kierunki otwierania oraz kolorystyka zgodnie z rysunkami zestawczymi.

  Przy osadzaniu ościeżnic należy zapewnić utrzymanie kątów prostych, równych długości przekątnych oraz równoległości przeciwległych boków. Po ustawieniu drzwi należy sprawdzić sprawność działania skrzydeł przy otwieraniu i zamykaniu. Skrzydła powinny rozwierać się swobodnie, a okucia działać bez zahamowań i przy zamykaniu dociskać skrzydła do ościeżnic.
  Drzwi zewnętrzne konfekcjonowane antywłamaniowe. Skrzydło drzwi ma być szklone szkłem zespolonym, antywłamaniowym P2, z zamkami patentowymi, antywłamaniowymi. Skrzydło osadzone w ościeżnicy na trzech zawiasach, uniemożliwiających wyważenie drzwi. Ryglowanie skrzydła w ościeżnicy w czasie zamykania na klucz ma być trzypunktowe. Cylindry zamków mają być tak osadzone, aby nie było możliwe ich wyrwanie.

4.4. STOLARKA OKIENNA

Projektuje się okno zewnętrzne:

- aluminiowe (U<1,3 W/m2K) w kolorze nr S0300-N wg palety NCS, rozwierne, scalone z drzwiami zewnętrznymi wg rysunku zestawczego; wypełnienie skrzydła od strony zewn. szkło antywłamaniowe;
- aluminiowe(U<1,3 W/m2K) w kolorze nr S0300-N wg palety NCS, stałe, o odporności ogniowej EI60; wypełnienie skrzydła od strony zewn. szkło antywłamaniowe;

4.5. PARAPETY

Projektuje się montaż parapetów okiennych wykonanego z blachy tytanowo-cynkowej gr. 1 mm ze spadkiem na zewnątrz. Nie dopuszcza się zakończenia obróbek blacharskich zakończeniami z profili PCV. Na budowie należy sprawdzić głębokość posadowienia okna i uwzględnić tą odległość przy doborze głębokości parapetów.

Projektuje się montaż podokienników PCV od strony wewnętrznej.

4.6. KOLORYSTYKA ELEWACJI

Po docieplenu należy przebudowywaną część ściany otynkować, następnie pomalować tynkiem cienkowarstwowym nawiązując do istniejącego koloru ściany.

5. ROBOTY KONSTRUKCYJNE

5.1.ZAŁOŻENIA DO OBLICZEŃ

Podstawą do obliczeń są:

- projekt architektoniczny;
- zastosowane Polskie Normy Budowlane;
- obciążenia budowli, zasady ustalania wartości, obciążeni stałe – PN-82/B-02001;
- obciążenia budowli, obciążenia stałe – PN-82/B-02001;

- obciążenia budowli, obciążenia zmienne technologicznie – PN-82/B-02003;
- obciążenia śniegiem – PN-EN 1991-1-3;
- obciążenia wiatrem – PN EN 1991-1-4;
- obliczenia konstrukcji żelbetowych – PN-B-03264;
- obliczenia konstrukcji drewnianych – PN-EN 1995-1-1;

Założone obciążenie użytkowe:

- klatki schodowe oraz korytarze – 4 kN/m2;
- sale lekcyjne oraz gabinety – 3 kN/m2;
- pomieszczenia pozostałe – 1,0 kN/m2;

5.2. PODSTAWOWE WYNIKI OBLICZEŃ

Przyjęto statycznie wyznaczalne układy statyczne. Obliczenia statyczne zostały wykonane przy pomocy programu do projektowania ustrojów ramowo-kratowych i prętowo-tarczowych. Konstrukcja spełnia warunki nośności i użytkowania.

5.3. NADPROŻA STALOWE

Zaprojektowano nadproże z kształtowników stalowych nad wejściem do kotłowni. Przed przystąpieniem do osadzeń belek oraz wyburzeń należy podstemplować strop w pomieszczeniu kotłowni. Kolejność wykonywania robót:

- podstemplowanie stropu;
- wykucie bruzd;
- wykonanie podlewki cementowe pod oparcie kształtowników;
- osadzenie kształtowników stalowych;
- skręcenie kształtowników śrubami;
- wyburzenie ściany pod kształtownikami;
- przyspawanie blach do dolnych stopek kształtowników;
- owinięcie kształtowników siatką tynkarską, uzupełnienie wolnych przestrzeni zaprawą cementową i otynkowanie.

Elementy stalowe zabezpieczone antykorozyjnie poprzez dwukrotne malowanie farbami miniowymi. Wszystkie elementy stalowe ze stali S235JR. Wszystkie łączniki śrubowe klasy 8.8.

UWAGA: Przed przystąpieniem do robót na elewacjach należy wykonać próby kolorystyczne na elewacji przedmiotowego budynku a następnie potwierdzić dobór kolorystyczny z Inwestorem i jednostką projektową.

Uwaga!

- **Lokalizacja wymienionych robót wg części rysunkowej projektu!**
- **Wymiary i rzędne sprawdzić na budowie, a zaistniałe rozbieżności wyjaśniać z projektantem!**

Podane w projekcie nazwy elementów budowlanych i urządzeń należy traktować jako wzorcowe określające standard wykonania i wyposażenia budynku. Dopuszcza się stosowanie rozwiązań zamiennych o co najmniej równoważnych parametrach technicznych, bez wpływu na założenia estetyczne budynku. O stosowaniu rozwiązań zamiennych informować inwestora.

Rysunki i część opisowa są w dokumentacji wzajemnie uzupełniającymi się. W przypadku wątpliwości co do interpretacji niniejszej dokumentacji, Wykonawca powinien ją wyjaśnić z Inwestorem oraz w uzasadnionych przypadkach z Projektantem.

Wszystkie wykonywane prace oraz proponowane materiały winny odpowiadać Polskim Normom i posiadać stosowne deklaracje zgodności lub posiadać znak CE.

6. WARUNKI OCHRONY PRZECIWPOŻAROWEJ BUDYNKU A

6.1. POWIERZCHNIA, WYSOKOŚĆ, LICZBA KONDYGNACJI

- powierzchnia użytkowa: 1932 m^2,
- kubatura brutto: 10948 m^3,

- wysokość budynku: 15,90m do stropu nad ostatnią kondygnacją - średniowysoki
- ilość kondygnacji naziemnych:IV

Zgodnie §3 ust. 17 i 18 Rozporządzenia Ministra Infrastruktury z dnia 12 kwietnia 2002r. w sprawie warunków technicznych, jakim powinny odpowiadać budynki i ich usytuowanie pomieszczenie kotłowni lokalizowane jest na kondygnacji naziemnej. *Kondygnacja naziemna – należy przez to rozumieć każdą kondygnację będącą kondygnacją podziemną. Kondygnacja podziemna należy przez to rozumieć kondygnację zagłębioną ze wszystkich stron budynku, co najmniej do połowy jej wysokości w świetle poniżej poziomu przylegającego do niego terenu, a także każdą usytuowaną pod nią kondygnację.*

Zgodnie z pismem Komendy Głównej Państwowej Straży Pożarnej BZ – III- 0262/142 -2/10 z dnia 20 stycznia 2011r. Biorąc pod uwagę obowiązek :

- zamknięcia wejścia do kotłowni od wnętrza budynku ogrzewanego drzwiami przeciwpożarowymi klasy odporności ogniowej co najmniej EI30 otwieranymi na zewnątrz pod naciskiem,
- co najmniej jednej ściany zewnętrznej kotłowni z oknami (50% otwieranych) o powierzchni nie mniejszej niż 1:15 w stosunku do powierzchni podłogi kotłowni oraz z zapewnieniem dostępu z zewnątrz budynku,
- stropu/dachu o konstrukcji odporności ogniowej co najmniej R30 i przykryciu klasy odporności ogniowej co najmniej RE30.

należy zauważyć, że wykonanie kotłowni z zagłębioną posadzką poniżej poziomu terenu przy zapewnieniu ściany zewnętrznej z oknami nie wyklucza możliwości jej kwalifikacji jako kondygnacji nadziemnej.

6.2. ODLEGŁOŚĆ OD OBIEKTÓW SĄSIADUJĄCYCH

Omawiany budynek jest wolnostojący. Lokalizacja budynku spełnia wymagania rozporządzenia [2], w szczególności określone w § 12 dotyczące usytuowania ścian zewnętrznych budynku względem sąsiednich działek budowlanych oraz § 271 w zakresie usytuowania ścian zewnętrznych budynku względem ścian zewnętrznych budynków sąsiadujących.

Pomieszczenie kotłowni jest wydzieloną strefą, oddzielone od budynku ścianą oddzielenia przeciwpożarowego spełniającą co najmniej klasę REI60 odporności ogniowej. W odległości 2m od okna budynku do pomieszczenia kotłowni (zgodnie z rysunkie A-01) ściana zewnętrzna będzie ścianą oddzielenia przeciwpożarowego spełniającą klasę REI60.

6.3. PARAMETRY POŻAROWE WYSTĘPUJĄCYCH SUBSTANCJI PALNYCH

W budynku nie przewiduje się składowania i wykorzystywania materiałów niebezpiecznych pożarowo w rozumieniu przepisów przeciwpożarowych, tj. rozporządzenia [2].

6.4. PRZEWIDYWANA GĘSTOŚĆ OBCIĄŻENIA OGNIOWEGO

Dla budynku zakwalifikowanego do kategorii zagrożenia ludzi ZL z wydzieloną odrębną strefą kotłowni z niezależymi drzwiami zewnętrznymi, gęstości obciążenia ogniowego nie określa się. Gęstość obciążenia ogniowego pomieszczeń gospodarczych i technicznych funkcjonalnie związanych z pomieszczeniami ZL nie przekroczy 500MJ/m^2.

6.5. KATEGORIA ZAGROŻENIA LUDZI, PRZEWIDYWANA LICZBA OSÓB NA KAŻDEJ KONDYGNACJI I W POMIESZCZENIACH, W KTÓRYCH PRZEBYWAĆ MOGĄ JEDNOCZEŚNIE WIĘKSZE GRUPY LUDZI

Budynek należy do grupy budynków średniowysokich i został zakwalifikowany do kategorii zagrożenia ludzi ZL I.

6.6. OCENA ZAGROŻENIA WYBUCHEM POMIESZCZEŃ ORAZ PRZESTRZENI ZEWNĘTRZNYCH

W budynku i w przestrzeni zewnętrznej nie występują pomieszczenia i przestrzenie zagrożone wybuchem.

6.7. PODZIAŁ OBIEKTU NA STREFY POŻAROWE

Omawiany budynek posiada 2 strefy pożarowe, pierwsza o powierzchni wewnętrznej 3056,9m^{2,} druga strefa kotłowni o powierzchni 49 m^2. Dopuszczalna powierzchnia strefy pożarowej dla budynku średniowysokiego zaliczonego do kategorii zagrożenia ludzi ZL I wynosi 5 000m^2 i nie została przekroczona.

6.8. KLASA ODPORNOŚCI POŻAROWEJ BUDYNKU ORAZ KLASA ODPORNOŚCI OGNIOWEJ I STOPIEŃ ROZPRZESTRZENIANIA OGNIA ELEMENTÓW BUDOWLANYCH

Budynek powinien spełniać wymagania klasy „B" odporności pożarowej wg §212 rozporządzenia [1]. Wymagana klasa odporności ogniowej elementów budynku dla klasy „B":

- Główna konstrukcja nośna: R 120 (NRO),
- Stropy międzykondygnacyjne: REI 60 (NRO),
- Konstrukcja dachu: R30;
- Ściany zewnętrzne: EI60;
- Ściany wewnętrzne: EI30;
- Przekrycie dachu: RE30

6.9. WARUNKI EWAKUACJI

W budynku są 2 wyjścia ewakuacyjne na poziomie parteru. Pomieszczenie kotłowni ma nieżależne wyjście na zewnątrz.

Przejście ewakuacyjne w budynku nie przekracza dopuszczalnej długości 40m i nie prowadzi przez więcej niż 3 pomieszczenia. Długość dojścia ewakuacyjnego przy jednym kierunku ewakuacji nie przekracza dopuszczalnych 30m. (w tym 20m po poziomej drodze)

6.10. SPOSÓB ZABEZPIECZENIA PRZECIWPOŻAROWEGO INSTALACJI UŻYTKOWYCH

Instalacja elektryczna

Budynek jest zasilany z istniejącego przyłącza.

Instalacja odgromowa

Budynek jest wyposażony w instalację chroniącą od wyładowań atmosferycznych. Instalacja odgromowa musi być wykonana zgodnie z wymaganiami Polskiej Normy.

Instalacja gazowa

W budynku jest instalacja gazowa.

Instalacja ogrzewcza

W budynek jest instalacja ogrzewcza wodna zasilana z kotłowni gazowej zlokalizowanej w przyziemiu budynku.

Instalacja wentylacyjna

W budynku jest instalacja wentylacji grawitacyjnej.
Wentylacja pomieszczenia kotłowni

- Wentylacja nawiewna

Projektuje się instalację nawiewną naturalną do pomieszczenia kotłowni poprzez kanał nawiewny czerpni powietrza o wym. 30x50cm wykonany z blachy stalowej ocynkowanej grubości 1mm. Przewód w pomieszczeniu kotłowni zakończyć na wys. 30

cm od poziomu posadzki. Przewód za ścianą zewnętrzną zakończyć daszkiem zabezpieczającym przed opadami na wys. 2 m nad powierzchnią terenem.

- Wentylacja wywiewna

W pomieszczeniu kotłowni projektuje się instalację wywiewną poprzez istniejący otwarty kanał wentylacyjny o wym. 20x20cm. Przewód pozostawić otwarty wyposażony w kratkę wywiewną bez regulacji przesłony o wym. 20x30cm

6.11. DOBÓR URZĄDZEŃ PRZECIWPOŻAROWYCH

Budynek A nie jest wyposażony w instalację wodociągową przeciwpożarową.

6.12. WYPOSAŻENIE W GAŚNICE I INNY SPRZĘT GAŚNICZY

Budynek wyposażony jest w gaśnice przenośne proszkowe oraz śniegowe dostosowane do gaszenia pożarów grup ABC w ilości zgodnej ze wskaźnikiem co najmniej 2 kg środka gaśniczego na każde 100 m^2powierzchni, z zachowaniem 30 m długości dojścia do sprzętu oraz dostępu do niego o szerokości co najmniej 1 m. Miejsca lokalizacji gaśnic oznakować znakami zgodnymi z Polską Normą.

6.13. ZAOPATRZENIE W WODĘ DO ZEWNĘTRZNEGO GASZENIA POŻARU

Wymagane przeciwpożarowe zaopatrzenie w wodę do zewnętrznego gaszenia pożaru dla omawianego budynku wynosi 20 dm^3/s. Wodę do celów przeciwpożarowych zapewniają 2 nadziemne hydranty zewnętrzne, zabudowane na istniejącej sieci wodociągowej w odległości mniejszej niż 75m od omawianego budynku zlokalizowane na północ od budynku.

6.14. DROGI POŻAROWE

Dla budynku wymaga się doprowadzenie drogi pożarowej. Od południowej strony jest nią ulica św. Jadwigi, a od północnej istnieje droga pożarowa wzdłuż dłuższego boku budynku, na którą wjazd jest możliwy od północnej strony działki z ulicy Kościelnej.

7. DANE OKREŚLAJĄCE WPŁYW INWESTYCJI NA ŚRODOWISKO.

Inwestycja nie należy do mogących znacząco oddziaływać na środowisko, nie stwarza zagrożeń dla środowiska i zdrowia użytkowników projektowanego obiektu oraz okolicznych mieszkańców.

W oparciu o art. 32 ustawy Prawo Budowlane (Dz. U z 2013r. poz. 1409 z późn. zm.) zgodnie z §3 ust.1 pkt.52b, Rozporządzenia Rady Ministrów z dnia 9 listopada 2010r. nie jest wymagana decyzja środowiskowa.

8. CHARAKTERYSTYKA ENERGETYCZNA BUDYNKU

Izolacyjność przegród budowlanych:

- ściana zewnętrzna istniejąca Uo < 0,30W/m2K – nie może być docieplona ze względu na ochronę konserwatorską budynku. Poza zakresem opracowania.
- dach istniejący po dociepleniu Uo < 0,20 W/m2K – Poza zakresem opracowania

Dane dotyczące bilansu energetycznego, mocy urządzeń, parametrów sprawności urządzeń zawarto w częściach branżowych niniejszego opracowania. Szczegółowe dane dot. wyposażenia instalacyjnego według opisów projektu instal. ogrzewczej.

opracowanie:

projektant architektura:

mgr inż. arch. Katarzyna Kubsik

nr upr. 51/DSOKK/2011

projektant konstrukcja:

mgr inż. Mateusz Jankowski

nr upr. 160/DOŚ/11

IV. INFORMACJA GOTYCZĄCA PLANU BEZPIECZEŃSTWA I OCHRONY ZDROWIA

Zgodnie z art. 20 ust. 1 punktu 1b ustawy z dnia 7 lipca 1994 r. – Prawo Budowlane ze względu na specyfikę budowanego obiektu powinien być sporządzony plan bezpieczeństwa i ochrony zdrowia przez kierownika budowy przyszłego Wykonawcy.

Plan ten należy wykonać w oparciu o art. 21a ust. 1 i 2 punkt 1 ustawy z dnia 7 lipca 1994 r. – Prawo Budowlane oraz Rozporządzenie Ministra Infrastruktury z dnia 27 sierpnia 2002 r. – Dz. U. Nr 151 poz. 1256 i powinien on zawierać: stronę tytułową, część opisową, część rysunkową.

STRONA TYTUŁOWA

Na stronie tytułowej zamieścić należy:

nazwę i adres obiektu budowlanego:

Powiększenie istniejącego otworu drzwiowego, wykonanie nowego otworu okiennego oraz przebudowa instalacji gazu w budynku w ramach termomodernizacji obiektów użyteczności publicznej na terenie Gminy Trzebnica.Zadanie III: Gimnazjum nr 1 w Trzebnicy.

adres: ul. Św. Jadwigi 10, 55-100 Trzebnica

adres geodezyjny: działka nr 30, obręb Trzebnica

1. imię i nazwisko lub nazwę inwestora oraz jego adres:

Gmina Trzebnica

pl. Piłsudskiego 1, 55-100 Trzebnica

imię i nazwisko oraz adres projektanta sporządzającego informację:

mgr inż. arch. Katarzyna Kubsik, nr upr. 51/DSOKK/2011,

KATARZYNA KUBSIK ARCHITEKT

ul. Zielona 5a, 67-200 Serby

mail: biuro.make@gmail.com

tel. 789-497-942

2. imię i nazwisko oraz adres kierownika budowy, sporządzającego plan bioz, a w przypadku gdy plan bioz sporządzany jest przez inną osobę - również imię i nazwisko oraz adres tej osoby lub nazwę i adres podmiotu sporządzającego plan bioz.

CZĘŚĆ OPISOWA

Część opisowa zawiera powinna w szczególności:

Zakres niniejszego opracowania obejmuje:

<u>prace ogólnobudowlane:</u>

- demontaż istniejącej stolarki drzwiowej, zewnętrznej i wewnętrznej w pomieszczeniu kotłowni;
- demontaż części ściany zewnętrznej wraz z istniejącą izolacją termiczną w pomieszczeniu kotłowni dla wykonania nowego otworu okiennego;
- poszerzenie zewnętrznego otworu drzwiowego w pomieszczeniu kotłowni;
- demontaż okna w pomieszczeniu kotłowni zgodnie z rysunkami;
- demontaż istniejącej izolacji termicznej na ścianie zewnętrznej zgodnie z rysunkami;
- montaż projektowanego nadproża;
- montaż projektowanych drzwi zewnętrznych;
- montaż projektowanego okien w tym okno EI60;
- montaż projektowanych drzwi wewnętrznych EI60;
- montaż płyt w wełny mineralnej gr, 6 cm w pasie 2m na elewacji dla uzyskania pasa oddzielenia pożarowego EI60;

<u>prace instalacyjne:</u>

- przebudową instalacji i zaworu głównego ;
- wykonaniem instalacji gazowej dla kotłowni na paliwo gazowe;

Uwaga! Wszystkie prace prowadzone w budynku należy prowadzić ze szczególną ostrożnością, w celu ograniczenia zniszczeń użytkowanych pomieszczeń i ich wykończeń.

a. Wykaz istniejących obiektów budowlanych:
Istniejący budynek Gimnazjum nr 1.

b. Wskazanie elementów zagospodarowania działki lub terenu, które mogą stwarzać zagrożenie bezpieczeństwa i zdrowia ludzi:
Brak.

c. Informacje dotyczące przewidywanych zagrożeń występujących podczas realizacji robót budowlanych, określające skalę i rodzaje zagrożeń oraz miejsce i czas ich wystąpienia:
Upadek z wysokości (prace montażowe elementów konstrukcji ścianek i obudów, demontaż pokrycia dachu)
Porażenie prądem (obsługa urządzeń elektrycznych, prace związane z instalacją elektryczną).
Uszkodzenia ciała (obsługa maszyn i narzędzi, nieprzestrzeganie przepisów bhp).

d. Informację o sposobie prowadzenia instruktażu pracowników przed przystąpieniem do realizacji robót szczególnie niebezpiecznych:
Przed rozpoczęciem prac należy przeprowadzić następujące czynności:
Sprawdzenie posiadania przez pracowników kwalifikacji przewidzianych odrębnymi przepisami dla danego stanowiska.
Sprawdzenie posiadania orzeczenia lekarskiego o dopuszczeniu do określonej pracy
Sprawdzenie wiedzy pracownika o pracach szczególnie niebezpiecznych
wydanie pracownikom środków ochrony indywidualnej

Instruktaż pracowników przed rozpoczęciem prac:
Określenie zasad postępowania w przypadku wystąpienia zagrożenia,
konieczność stosowania przez pracowników środków ochrony indywidualnej, zabezpieczających przed skutkami zagrożeń.
Określenie zasad bezpośredniego nadzoru nad pracami szczególnie niebezpiecznymi przez wyznaczone w tym celu osoby.
Określenie sposobu przechowywania i przemieszczania materiałów, wyrobów, substancji oraz preparatów niebezpiecznych na terenie budowy.
Wskazanie środków technicznych i organizacyjnych, zapobiegających niebezpieczeństwom wynikającym z wykonywania robót budowlanych w strefach szczególnego zagrożenia zdrowia lub w ich sąsiedztwie, w tym zapewniających bezpieczną i sprawną komunikację, umożliwiającą szybką ewakuację na wypadek pożaru, awarii i innych zagrożeń.
Wskazanie miejsca przechowywania dokumentacji budowy oraz dokumentów niezbędnych do prawidłowej eksploatacji maszyn i innych urządzeń technicznych.

e. Informację o środkach zapobiegających niebezpieczeństwom:
Zabezpieczenie i właściwe oznakowanie placu budowy w celu uniemożliwienia wstępu osobom postronnym.
Zatrudnienie osób z odpowiednimi kwalifikacjami zawodowymi oraz przeszkoleniem bhp.
Przygotowanie zaplecza socjalnego dla pracowników.
Wydanie środków ochrony osobistej.
Odpowiednie oznakowanie miejsca poboru wody i energii elektrycznej niezbędnych do budowy.
Zabezpieczenie wzniesionych rusztowań.
Prawidłową organizację zaplecza budowy w tym wyznaczenia stanowisk do składowania materiałów budowlanych.
Zabezpieczenie miejsc prac na wysokości oraz składowania używanych przy tych pracach materiałów budowlanych.
Odpowiedniego oznakowania terenu budowy.

CZĘŚĆ RYSUNKOWA

Część rysunkowa, opracować należy na kopii projektu zagospodarowania terenu, i powinna zawierać dane umożliwiające łatwe odczytanie części opisowej,

w szczególności:

1. czytelną legendę;
2. oznaczenie czynników mogących stwarzać zagrożenie;
3. rozmieszczenie urządzeń przeciwpożarowych wraz z parametrami poboru mediów, punktami czerpalnymi, zaworami odcinającymi, drogami dojazdowymi;
4. rozmieszczenie sprzętu, niezbędnego przy prowadzeniu robót budowlanych;
5. rozmieszczenie i oznaczenie granic obszarów wewnętrznych i zewnętrznych stref ochronnych, wynikających z przepisów odrębnych, takich jak strefy magazynowania i składowania materiałów, wyrobów, substancji oraz preparatów niebezpiecznych, strefy pracy sprzętu zmechanizowanego i pomocniczego;
6. rozmieszczenie placów produkcji pomocniczej;
7. przedstawienie rozwiązań układów komunikacyjnych, transportu na potrzeby budowy oraz ogrodzenia terenu;
8. lokalizację pomieszczeń higieniczno-sanitarnych.

OŚWIADCZENIE DOTYCZĄCE NIEISTOTNYCH ZMIAN W PROJEKCIE

Niniejszy projekt dopuszcza w myśl postanowień art. 20 ust.4 wprowadzenie za wiedzą i zgodą projektanta wszelkich zmian, które nie naruszają postanowień art. 36a ust.5. ustawy Prawo Budowlane bez konieczności zmiany w pozwoleniu na budowę.

OPRACOWANIE: mgr inż. arch. Katarzyna Kubsik

nr upr. 51/DSOKK/2011

SPIS OPRACOWNIA:

1. PODSTAWA OPRACOWANIA 3
2. INWESTOR 3
3. PRZEDMIOT INWESTYCJI 3
4. ZAKRES OPRACOWANIA....4
5. STAN ISTNIEJĄCY 4
6. PROJEKTOWANY ZAKRES....4
6.1. Instalacja gazowa 4-5
6.2. Punkt pomiaru gazu....5-6
6.3. System zabezpieczeń przed niekontrolowanym wypływem gazu 6
6.4. Kotłownia na paliwo gazowe 6
6.5. Wentylacja pomieszczenia kotłowni 7
6.6. Roboty towarzyszące....7
6.7. Odbiór instalacji gazowej 7-8
6.8. Uruchomienie instalacji gazowej 8
6.9. Użytkowanie instalacji gazowej 9-10
7. OCHRONA POŻAROWA BUDYNKU 10
8. OCHRONA ZABYTKÓW....10
9. OCHRONA ŚRODOWISKA 10
10. UWAGI OGÓLNE ORAZ INFORMACJA DOTYCZĄCA ODSTĘPSTWA OD PROJEKTU.....10-11
11. INFORMACJA DOTYCZĄCA BEZPIECZEŃSTWA I OCHRONY ZDROWIA 12-14

SPIS RYSUNKÓW

Rys. nr IS-1	Plan sytuacyjny	15
Rys. nr IS-2	Rzut przyziemia – instalacja gazowa	16
Rys. nr IS-3	Aksonometria instalacji gazowej	17

ZAŁĄCZNIKI

1.	Oświadczenie projektanta	18
2.	Kserokopia uprawnień i zaświadczenie o przynależności do Izby Inż.	19-21
3.	Warunki techniczne	22

OPIS TECHNICZNY

1. PODSTAWA OPRACOWANIA

1.1. Umowa z Inwestorem

1.2. Wizja lokalna budynku i pomiary inwentaryzacyjne

1.3. Warunki przyłączenia instalacji gazowej

1.4. Obowiązujące normy i przepisy, w tym w szczególności:

- Ustawa z dnia 7 lipca 1994 r. Prawo budowlane (tekst jednolity Dz.U. 2013 poz. 1409)
- Rozporządzenie Ministra Transportu, Budownictwa i Gospodarki Morskiej z dnia 25 kwietnia 2012 r. w sprawie szczegółowego zakresu i formy projektu budowlanego (Dz.U. 2012 nr 0 poz. 462 z późń. zm.)
- Rozporządzenie Ministra Infrastruktury z dnia 12 kwietnia 2002 r. w sprawie warunków technicznych, jakim powinny odpowiadać budynki i ich usytuowanie (Dz.U. 2002 nr 75 poz. 690 z późń. zm.)
- Rozporządzenie Ministra Gospodarki z dn. 21.12.2005 r. w sprawie zasadniczych wymagań dla urządzeń spalających paliwa gazowe (Dz. U. 2005 Nr 263, poz. 2201)
- PN-EN 10220:2005 Rury stalowe bez szwu i ze szwem - Wymiary i masy na jednostkę długości
- PN-EN 10255+A1:2009 - Rury ze stali niestopowych do spawania i gwintowania - Warunki techniczne dostawy
- PN-EN 1359:2004 Gazomierze - Gazomierze miechowe

1.5. Literatura fachowa

2. INWESTOR

Inwestorem przedsięwzięcia jest Gmina Trzebnica z/s Trzebnica, pl. J. Piłsudskiego 1

3. PRZEDMIOT INWESTYCJI

Przedmiotem inwestycji jest przebudowa instalacji gazowej w budynku Gimnazjum przy ul. Św. Jadwigi 10 w Trzebnicy.

4. ZAKRES OPRACOWANIA

Zakres niniejszego opracowania obejmuje wykonanie prac instalacyjno-budowlanych związanych z:

- przebudową instalacji i zaworu głównego ;
- wykonaniem instalacji gazowej dla kotłowni na paliwo gazowe

5. STAN ISTNIEJĄCY

Budynek położony w zabudowie zwartej wolnostojcej o funkcji użyteczności publicznej . Budynek wykonany w technologii tradycyjnej, czterokondygnacyjny, ściany murowane z cegły, stropy w części objętej wymianą instalacji – ceramiczne odcinkowe i na belkach stalowych. Budynek wyposażony w instalację gazową z przyłącza niskiego ciśnienia g50. Miejsce rozgraniczenia instalacji gazowej przyłącza z instalacją budynku głównym kurkiem gazowym usytuowanym w szafce gazowej

na ścianie elewacji frontowej . W szafce zamontowane dwa gazomierze, instalacja doprowadzona do kuchenki gazowej w części kuchni budynku Gimnazjum oraz odrębna instalacja doprowadzona do kuchenki gazowej lokalu mieszkalnego.

6. PROJEKTOWANY ZAKRES

6.1 Instalacja gazowa

Projektowane prace przebudowy instalacji gazowej niskiego ciśnienia:

- zamknięcie kurka głównego; wyłączenie z eksploatacji istniejącej szafki gazowej
- przebudowa instalacji gazowej poprzez połączenie istniejącej instalacji gazowej z przewodami nowoprojektowanymi,
- wykonanie szafki gazowej punktu pomiarowego z oprzyrządowaniem dla 3 niezależnych odbiorników gazu.

Projektuje się wykonanie instalacji gazowej z rur czarnych stalowych bez szwu do gazu łączonych przez spawanie, w zakresie średnic 25-65 mm. Rury wewnątrz budynku należy prowadzić na powierzchni ścian, prostopadle i równolegle do ścian i stropów, w pomieszczeniach suchych w odległości 2 cm od tynku, natomiast w pomieszczeniach wilgotnych w odległości co najmniej 3 cm z mocowaniem za pomocą obejm. Dopuszcza się prowadzenie przewodów stalowych w pojedynczych bruzdach lub kanałach ścian. Rury stalowe powinny być zabezpieczone przed korozją przez nałożenie farby podkładowej, a następnie pomalowane farbą nawierzchniową w kolorze żółtym.

Przy przejściach przez przegrody konstrukcyjne przewody należy prowadzić w rurach ochronnych osłonowych ze stali nierdzewnej uszczelnionych masą ognioodporną na bazie wodorozcieńczalnej żywicy akrylowej. Średnica rury ochronnej musi być większa o DN 20 od rury przewodowej, a w przypadku przejścia przez ścianę zewnętrzną większa o DN 40. Wymagane jest, aby rura osłonowa wystawała około 2 cm w każdą stronę poza przegrodę. W rurze ochronnej nie wolno umieszczać złącz rurociągu.

Poziome przewody instalacji należy wykonać ze spadkiem 4 mm na 1 mb rury w kierunku odbiornika gazu.

Rury instalacji gazowej w stosunku do przewodów innych instalacji, stanowiących wyposażenie budynku należy lokalizować w sposób zapewniający bezpieczeństwo oraz możliwość wykonywania prac konserwacyjnych. Minimalne odległości przewodów gazowych w stosunku do innych przewodów to:

- 10 cm od przewodów instalacji wodociągowych, kanalizacyjnych, ciepłej wody użytkowej, centralnego ogrzewania,
- 10 cm powyżej przewodów instalacji elektrycznej,
- 2 cm w przypadku krzyżowania się z innymi instalacjami.

Przewody gazowe nie mogą stanowić podpory dla innych instalacji.

Przewody instalacji gazowej nie mogą być podłączone do instalacji odgromowej, odprowadzać prądów błądzących oraz pełnić funkcji instalacji uziemiających.

Rozstaw uchwytów dla przewodów gazowych nie powinien być mniejszy niż:

- 1,5 m dla rur średnicy < 40 mm
- 2,0 m dla rur ≥ 40mm
- 3,0 m na długich odcinkach prostych bez załamań,

– na przewodach pionowych rozstaw uchwytów nie powinien być mniejszy niż 2,5 m.

6.2 Punkt pomiarowy gazu

W nowoprojektowanej szafce gazowej stalowej malowanej proszkowo o wym. 1200x1000x45mm projektuje się:

- kurek główny gazu kołnierzowy dn 80
- 2 gazomierze miechowe typ: G 2.5 (G 4) rozstaw króćców 130mm
- 1 gazomierz miechowy typ: G 25 rozstaw króćców 340 mm wyposażony w wyście impulsowe
- rejestrator gazu impulsywny współpracujący z programem MacSQL do sczytywania danych transmisją GSM – typ wg wydanych warunków technicznych
- kurek kulowy gwintowany dn 25 przed gazomierzem typu G-4,
- kurek kulowy kołnierzowy dn 65 przed i za gazomierzem typu G-25,
- manometr 6kPa z kurkiem trójdrogowym
- zawór z głowicą zamykającą typ MAG-3; zawór MAG3 połączony będzie z systemem detekcji, sygnalizacji akustyczno optycznej i odcięcia gazu w kotłowni na paliwo gazowe.

Zapotrzebowanie ilości gazu dla kotłowni na paliwo gazowe zostało założone dla obciążenia dwoma kotłami gazowymi o mocy każdy 150 kW:

$$Vh = \frac{Qco}{H_i \cdot \eta} = \frac{300}{9{,}2 \cdot 0{,}95} = 34{,}32\, m^3/h$$

Qco – zapotrzebowanie na moc cieplną kW – 2 x 150 kW

Hi = wartość opałowa gazu w kW na gazu ziemnego GZ 50 równa 9,2 kW/m^3/h.

η_k – sprawność kotła – 0,95

Na podstawie obliczeń zużycia gazu przy znamionowej wydajności urządzeń dobrano gazomierz G 25, rozstaw króćców 335mm o przepustowości nominalnej Q_n = 25 m^3/h oraz obciążeniu maksymalnym Q_{max} = 40 m^3/h i minimalnym Q_{min} = 0,25 m^3/h.

Zapotrzebowanie ilości gazu dla lokalu mieszkalnego i odrębnie dla pomieszczenia kuchni zostało założone dla obciążenia kuchenką gazową:

- pobór kuchenki gazowej czteropalnikowej Q = 1,2 m^3/h.

Na podstawie obliczeń zużycia gazu przy znamionowej wydajności urządzeń dla każdego mieszkania dobrano gazomierz G 2,5 o przepustowości nominalnej Q_n = 2,5 m^3/h oraz obciążeniu maksymalnym Q_{max} = 4,0 m^3/h i minimalnym Q_{min} = 0,025 m^3/h.

Gazomierze zaprojektowane w stalowej szafce gazowej malowanej proszkowo na ścianie elewacji frontowej o wymiarach 1200x1000x45mm posiadającej certyfikat dopuszczający wydany przez Instytut Nafty i Gazu w Krakowie

Gazomierze należy montować na uchwytach eliminujących naprężenia.

6.3 System zabezpieczenia przed niekontrolowanym wypływem gazu

Projektuje się aktywny system bezpieczeństwa instalacji gazowej obejmujący:

- centrala sterująca – moduł alarmowy MD-2.Z.
- detektor gazu DEX-12

- MAG-3 zawór klapowy elektromagnetyczny
- sygnalizator optyczno-akustyczny

Projektuj się zawór z głowicą MAG-3 usytuować w szafce gazowej. Detektor gazu montować maksymalnie 15 cm na sufitem w kotłowni pomiędzy kotłami. Sygnalizator optyczno-akustyczny umieścić na wysokości 2,8 od poziomu terenu w obrębie wejścia do kotłowni. Wszystkie urządzenia połączyć z centralą sterującą MD-2.Z. Opis instalacji elektrycznych podłączeń zawarty został w odrębnym opracowaniu projektowym stanowiącym zadanie termomodernizacji budynku Gimnazjum w zakresie przebudowy kotłowni.

6.4 Kotłownia na paliwo gazowe

Projektuje się doprowadzenie instalacji gazowej do kotłów gazowych o mocy grzewczej każdy po 150 kW. Na instalacji gazowej w kotłowni zamontować filtr gazu dn 65 oraz zawory odcinające dla każdego z kotłów o średnicy dn 40.

6.5 Wentylacja pomieszczenia kotłowni

Wentylacja nawiewna

Projektuje się instalację nawiewną naturalną do pomieszczenia kotłowni poprzez kanał nawiewny czerpni powietrza o wym. 30x50cm wykonany z blachy stalowej ocynkowanej grubości 1mm. Przewód w pomieszczeniu kotłowni zakończyć na wys. 30 cm od poziomu posadzki. Przewód za ścianą zewnętrzną zakończyć daszkiem zabezpieczającym przed opadami na wys. 2 m nad powierzchnią terenem.

Wentylacja wywiewna

W pomieszczeniu kotłowni projektuje się instalację wywiewną poprzez istniejący otwarty kanał wentylacyjny o wym. 20x20cm. Przewód pozostawić otwarty wyposażony w kratkę wywiewną bez regulacji przesłony o wym. 20x30cm.

6.6 Roboty towarzyszące

Wykonanie instalacji gazowej obejmuje również wykonanie robót towarzyszących, polegających na:

- naprawie ścian i stropów (zamurowanie, tynkowanie, malowanie w kolorze istniejącym) po robotach związanych z wykonaniem przejść przez ściany i stropy, wykonaniem przebić
- doprowadzeniu do stanu pierwotnego uszkodzonych w wyniku prowadzonych prac elementów budynku i wyposażenia, np. ścian i stropów (uzupełnienie tynków, malowanie).

6.7 Odbiór instalacji gazowej

Przed przekazaniem instalacji gazowej do użytkowania należy przeprowadzić główną próbę szczelności.

- Główną próbę szczelności przeprowadza się odrębne dla części instalacji przed gazomierzami oraz odrębnie dla pozostałej części instalacji z pominięciem gazomierzy.
- Główną próbę szczelności przeprowadza się na instalacji nie posiadającej zabezpieczenia antykorozyjnego, po jej oczyszczeniu, zaślepieniu końcówek, otwarciu kurków i odłączeniu odbiorników gazu.
- Manometr użyty do przeprowadzenia głównej próby szczelności powinien spełniać wymagania klasy 0,6 i posiadać świadectwo legalizacji.

- Zakres pomiarowy manometru powinien wynosić:
- 0-0,06 MPa w przypadku ciśnienia próbnego wynoszącego 0,05 MPa,
- 0-0,16 MPa w przypadku ciśnienia próbnego wynoszącego 0,1 MPa.
- Ciśnienie czynnika próbnego w czasie przeprowadzania głównej próby szczelności powinno wynosić 0,05 MPa. Dla instalacji lub jej części znajdującej się w pomieszczeniu mieszkalnym lub w pomieszczeniu zagrożonym wybuchem, ciśnienie czynnika próbnego powinno wynosić 0,1 MPa.
- Wynik głównej próby szczelności uznaje się za pozytywny, jeżeli w czasie 30 minut od ustabilizowania się ciśnienia czynnika próbnego nie nastąpi spadek ciśnienia.
- Z przeprowadzenia głównej próby szczelności sporządza się protokół, który powinien być podpisany przez właściciela budynku oraz wykonawcę instalacji gazowej.
- Po wykonaniu próby szczelności z wynikiem pozytywnym rurociągi stalowe instalacji należy oczyścić do II stopnia czystości wg PN-70/H-97052, odtłuścić, pomalować farbą podkładową, a po jej wyschnięciu farbą olejową nawierzchniową – dwukrotnie, zachowując niezbędny odstęp czasu na wyschnięcie pierwszej warstwy. Podczas malowania wilgotność powietrza nie może przekraczać 75%, a temperatura otoczenia nie może być niższa od +10°C.
- W przypadku gdy instalacja gazowa nie została napełniona gazem w okresie 6 miesięcy od daty przeprowadzenia głównej próby szczelności – próbę te należy przeprowadzić ponownie.

6.8 Uruchomienie instalacji gazowej

Po przeprowadzeniu odbioru technicznego instalacja gazowa może być podłączona do sieci rozdzielczej i uruchomiona przez dostawcę gazu. Czynności, które poprzedzić muszą napełnienie instalacji gazem z sieci są następujące:

- podpisanie przez odbiorcę umowy o dostawę gazu,
- napełnienie przyłącza gazem,
- zainstalowanie gazomierzy i wszystkich urządzeń odbierających gaz.

Uruchomienie polega na doprowadzeniu gazu do wszystkich odcinków instalacji oraz urządzeń gazowych. Bezpośrednio przed uruchomieniem instalacji należy sprawdzić zamknięcie wszystkich zaworów i kurków. Ponieważ dopływ gazu do instalacji związany jest z możliwością powstania mieszanki wybuchowej, należy przeprowadzić odpowietrzenie instalacji. Odprowadzenie mieszaniny gazu z powietrzem należy wykonać na zewnątrz budynku poprzez podłączony do przewodu wąż gumowy.

6.9 Użytkowanie instalacji gazowej

1. Do obowiązków właściciela budynku w zakresie utrzymania właściwego stanu technicznego instalacji gazowej należy:
   - zapewnienie nadzoru nad wykonywaniem głównej próby szczelności,
   - zapewnienie nadzoru nad realizacją robót konserwacyjnych, napraw i wymian oraz nadzoru nad wykonawstwem usług związanych z realizacja zaleceń wynikających z okresowych kontroli w lokalach,
   - w przypadku stwierdzenia w toku kontroli okresowej występowania zagrożenia bezpieczeństwa użytkowników – wyłączenie z użytkowania instalacji lub jej części,
   - występowanie do dostawcy gazu w przypadku konieczności jej napełnienia gazem,

- zapewnienie realizacji zaleceń pokontrolnych wydawanych przez upoważnione organy,
- w przypadku wystąpienia ryzyka zagrożenia bezpieczeństwa użytkowników lokali – przeprowadzenie kontroli stanu technicznego instalacji,
- zawiadamianie dostawcy gazu w każdym przypadku stwierdzenia uszkodzenia szafki, w której umieszczono kurek główny gazowy.

2. Stan technicznej sprawności instalacji gazowej w budynku powinien być kontrolowany równocześnie z kontrolą stanu technicznego przewodów i kanałów wentylacyjnych oraz spalinowych.
3. Naprawa i konserwacja urządzenia gazowego może być powierzona wyłącznie osobom posiadającym świadectwa kwalifikacyjne określone w odrębnych przepisach.
4. Instalacje i urządzenia gazowe po ich naprawie, przeróbce lub wymianie nie mogą być użytkowane bez poddania ich próbie szczelności.
5. Sposób użytkowania instalacji gazowej przez użytkownika lokalu powinien:
   - być zgodny z założeniami projektu tej instalacji,
   - eliminować możliwość wydzielania się tlenku węgla z urządzeń gazowych,
   - zapewniać bezpieczeństwo użytkowników lokalu,
   - zapewniać bezpieczeństwo oraz ochronę interesów użytkowników innych lokali korzystających z tej instalacji oraz osób trzecich.
6. W czasie użytkowania instalacji gazowej użytkownik lokalu powinien:
   - udostępniać lokal właścicielowi budynku lub dostawcy gazu dla wykonywania ich obowiązków,
   - przestrzegać zasady bezpieczeństwa jej użytkowania oraz niezwłocznie informować zarządcę budynku w razie stwierdzenia nieprawidłowości w jej funkcjonowaniu,
   - zapewniać pełną sprawność techniczną i użytkową urządzeń gazowych stanowiących wyposażenie lokalu,
   - w przypadku wystąpienia objawów świadczących o zagrożeniu bezpieczeństwa osób lub mienia – zaprzestać użytkowania instalacji gazowej, podjąć właściwe działania zaradcze i niezwłocznie poinformować właściwe służby oraz właściciela.

7. OCHRONA POŻAROWA BUDYNKU

Budynek posiada kategorię zagrożenia pożarowego ZL I, klasa odporności pożarowej „B”. Zakres robót zawartych w opracowaniu nie zmieni kategorii zagrożenia i klasy odporności.

Przepusty instalacyjne o średnicy większej niż 0,04 m w ścianach i stropach pomieszczenia zamkniętego powinny mieć klasę odporności ogniowej ścian i stropów tego pomieszczenia.

Przepusty instalacyjne w elementach oddzielenia przeciwpożarowego powinny mieć klasę odporności ogniowej wymaganą dla tych elementów.

8. OCHRONA ZABYTKÓW

Budynek objęty zakresem inwestycji nie jest wpisany do rejestru zabytków.

9. OCHRONA ŚRODOWISKA

Planowana inwestycja z uwagi na lokalizację, zasięg i charakter nie będzie w negatywny sposób oddziaływała na środowisko.

10. UWAGI OGÓLNE ORAZ INFORMACJA DOTYCZĄCA ODSTĘPSTWA OD PROJEKTU

1. Roboty prowadzić zgodnie z „Warunkami technicznymi wykonania i odbioru robót budowlano-montażowych" wydanymi przez Ministerstwo Gospodarki Przestrzennej i Budownictwa, a opracowanymi przez Instytut Techniki Budowlanej.
2. Przed przystąpieniem do robót kierownik budowy powinien szczegółowo zapoznać się z decyzją pozwolenia na budowę, dokumentacją techniczną, opiniami i uzgodnieniami.
3. W uzgodnieniu z Zamawiającym należy z wyprzedzeniem zawiadomić użytkowników lokali mieszkalnych o terminie rozpoczęcia i zakończenia robót.
4. Należy sporządzić plan zagospodarowania placu budowy z wyodrębnieniem miejsca składowania materiałów, miejsca składowania gruzu oraz strefy bezpieczeństwa.
5. Ustalić sposób i kolejność wykonania robót oraz stanowisk roboczych z podziałem na działki na podstawie projektu budowlanego. Sporządzić plan „BIOZ" na etapie realizacji zgodnie z Art. 21a Prawa Budowlanego.
6. Przy wykonywaniu robót stosować materiały budowlane dopuszczone do obrotu i powszechnego użytku, posiadające właściwe atesty, aprobaty i certyfikaty, dopuszczające je do stosowania w budownictwie.
7. Przeszkolić pracowników w zakresie BHP i p.poż.
8. W przypadku potrzeby kontaktować się z autorami projektu wyszczególnionym w projekcie budowlanym.
9. Przy odbiorze poszczególnych etapów prac budowlanych należy stosować się do warunków technicznych wykonania i odbioru poszczególnych rodzajów robót.
10. Roboty budowlane prowadzić pod nadzorem osób uprawnionych do pełnienia samodzielnych funkcji technicznych w budownictwie z zachowaniem przepisów BHP i p.poż., po uprzednim uzyskaniu decyzji pozwolenia na budowę.
11. Podczas eksploatacji instalacji gazowych należy stosować się do ogólnych zasad bhp zawartych w Dziale Dziesiątym Kodeksu Pracy.
12. Należy przestrzegać wymagań zawartych w Rozporządzeniu Ministra Gospodarki z dnia 6 września 1999 r. w sprawie bezpieczeństwa i higieny pracy przy magazynowaniu, napełnianiu i rozprowadzaniu gazów płynnych (Dz. U. z dnia 17 września 1999 r. z późniejszymi zmianami).
13. Osoby wykonujące prace montażowe na instalacjach gazowych powinny posiadać odpowiednie kwalifikacje zgodne z wymienionymi w Rozporządzeniu Ministra Gospodarki, Pracy i Polityki Społecznej z dnia 28 kwietnia 2003 roku w sprawie szczegółowych zasad posiadania kwalifikacji przez osoby zajmujące się eksploatacją urządzeń, instalacji i sieci (Dz. U. z dnia 21 maja 2003 r. z późniejszymi zmianami).

Dopuszcza się nieistotne odstępstwa od zatwierdzonego projektu budowlanego, o ile nie dotyczą art. 36 ust.5 pkt.1-7 Ustawy Prawo budowlane oraz nie wymagają uzyskania

dodatkowych opinii, uzgodnień, pozwoleń i innych dokumentów wymaganych przepisami szczególnymi.

11. INFORMACJA DOTYCZĄCA BEZPIECZEŃSTWA I OCHRONY ZDROWIA

1. Zakres robót dla całego zamierzenia budowlanego oraz kolejność realizacji poszczególnych obiektów

Zakres robót obejmuje wykonanie przebudowy instalacji gazu w przedmiotowym budynku użyteczności publicznej. W ramach budowy instalacji zaprojektowano:

- wykonanie instalacji gazowej z rur stalowych podłączonej do sieci gazowej niskiego ciśnienia,
- montaż kurka głównego, zaworów odcinających, filtrów gazu, zaworu z głowicą MIG-3, gazomierzy , montaż monobloku izolatora prądów błądzących,
- wykonanie robót towarzyszących związanych z montażem instalacji i doprowadzeniem budynku do stanu pierwotnego.

Kolejność realizacji poszczególnych obiektów

- Przewiduje się, że realizacji robót wyszczególnionych w pkt 1.1. następować będzie bez większych utrudnień.
- Po zakończonych robotach konieczne jest doprowadzenie budynku do stanu pierwotnego.

2. Wykaz istniejących obiektów budowlanych

Inwestycja realizowana będzie w istniejącym budynku użyteczności publicznej, wyposażonym w instalację gazową, wodociągową, kanalizacyjną, grzewczą, wentylacyjną i elektryczną.

3. Wskazanie elementów zagospodarowania działki lub terenu, które mogą stwarzać zagrożenie bezpieczeństwa i zdrowia ludzi

Nie przewiduje się wystąpienia zagrożenia dla zdrowia i życia ludzi.

4. Wskazanie dotyczące przewidywanych zagrożeń występujących podczas realizacji robót budowlanych, określające skalę i rodzaje zagrożeń oraz miejsce i czas ich wystąpienia

Przewidywane zagrożenia występujące podczas realizacji robót budowlanych wynikają z faktu prowadzenia tych robót w budynku istniejącym, użytkowanym, wyposażonym w instalacje techniczne. Zagrożeniami tymi są:

- zagrożenia życia:

  - urazy,
  - zatrucia,
  - porażenia prądem,
  - upadek do wykopu, przysypanie

- zagrożenia życia:zagrożenie zdrowia w wyniku emisji hałasu i drgań.

Wskazane wyżej zagrożenia wynikają z prowadzonych robót budowlanych, takich jak:

- prace montażowe,
- prace murarskie, wykończeniowe,
- transport materiałów i sprzętu.

Jako czas występowania zagrożeń przewiduje się cały okres realizacji budowy.

5. Wskazanie sposobu prowadzenia instruktażu pracowników przed przystąpieniem do realizacji robót szczególnie niebezpiecznych

Przed przystąpieniem do realizacji robót budowlanych kierownik budowy zobowiązany jest do bezwzględnego zapewnienia przeszkolenia wszystkich przewidzianych do zatrudnienia osób w zakresie przepisów BHP.

Ponadto kierownik budowy jest zobowiązany sprawdzić posiadane uprawnienia i umiejętności do wykonywania odpowiednich prac przez zatrudnionych pracowników.

Kierownik budowy jest ponadto zobowiązany do przeprowadzenia instruktażu pracowników w zakresie wykonywanych przez nich prac, a także stałej kontroli przestrzegania przez pracowników przepisów bhp.

6. Wskazanie środków technicznych i organizacyjnych, zapobiegających niebezpieczeństwom wynikającym z wykonywania robót budowlanych w strefach szczególnego zagrożenia zdrowia

- Teren prowadzenia robót powinien być oznakowany.
- Zakład pracy zapewni pracownikom odpowiednie warunki higieniczno-sanitarne.
- W przypadku wykonywania robót z dala od zakładu pracy zapewnić należy pracownikom stanowisko/budynek socjalny, wyposażone w:
  - ogrzewanie (dotyczy pory zimowej),
  - miejsce do podgrzewania posiłków,
  - urządzenia sanitarne,
  - apteczkę pierwszej pomocy,
  - regulamin pracy,
  - instrukcję, dotyczącą udzielania pierwszej pomocy,
  - adresy i telefony pogotowia ratunkowego, straży pożarnej i policji.
- Przed przystąpieniem do wykonywania prac budowlanych dokonać należy wstępnego rozpoznania terenu.
- Instalacje układać zgodnie z warunkami montażu podanymi w opisie technicznym oraz w instrukcji montażowej producenta rur.
- Należy ściśle przestrzegać wymogów i wytycznych producentów materiałów i urządzeń oraz używanego sprzętu.

Instalacje sanitarne:

Projektant: i**nż. Waldemar Szumski**
nr upr. 263/71/Wm

Sprawdzający: **mgr inż. Alicja Koszewar**

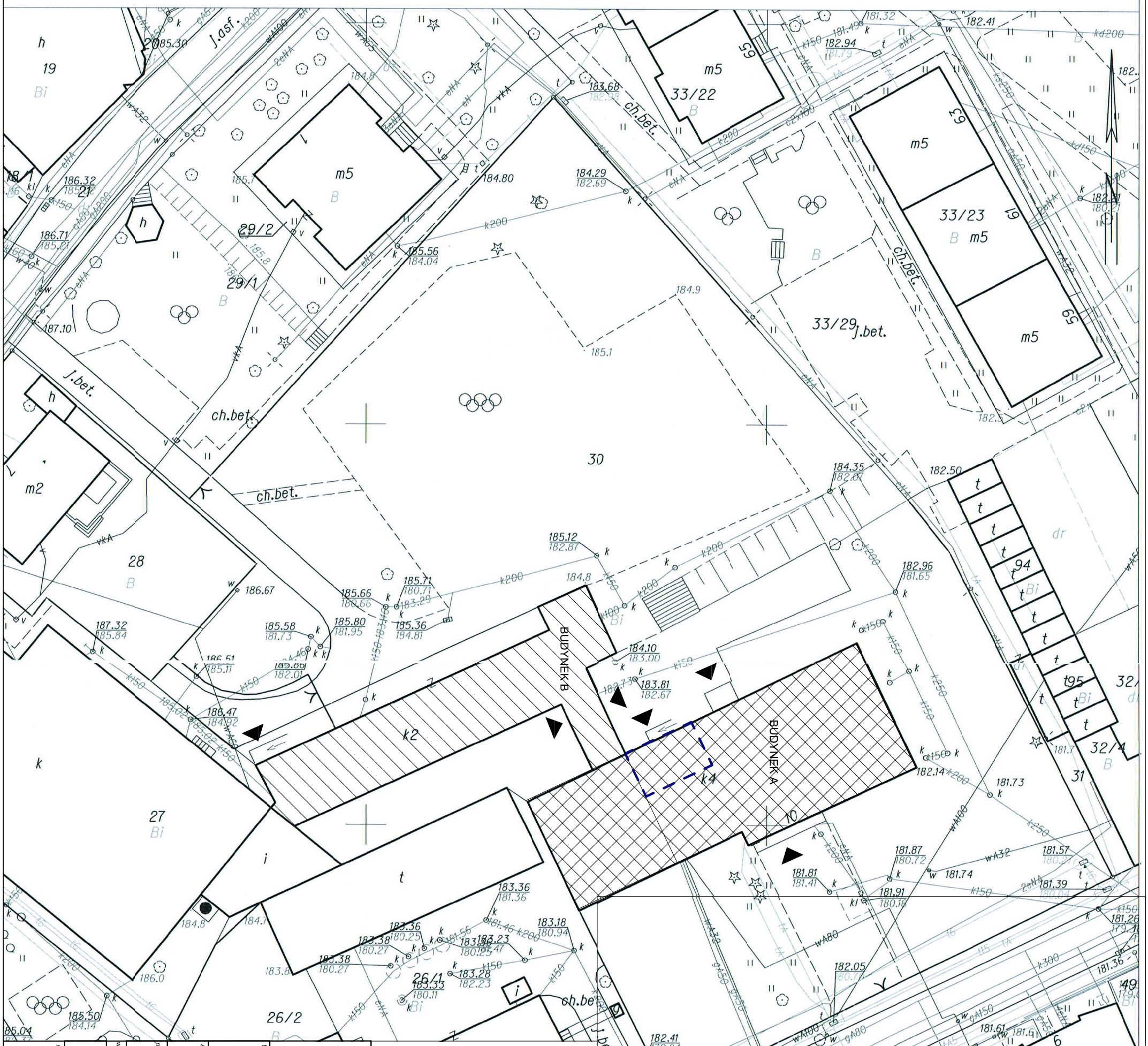

Powiat: trzebnicki
Jednostka ewidencyjna: 022003_4, Trzebnica - Miasto
Obręb: 0001, Trzebnica
Arkusz: 13

KOPIA MAPY ZASADNICZEJ
SKALA 1:500

BUDYNEK A
BUDYNEK B

LEGENDA

- BUDYNEK A OBJĘTY OPRACOWANIEM
- BUDYNEK B NIEOBJĘTY OPRACOWANIEM
- KOTŁOWNIA W BUDYNKU A
- WEJŚCIA DO BUDYNKU

MAKE! GRUPA PROJEKTOWA TEL.789 497 942

firma projektująca: ARCHITEKT KATARZYNA KUBSIK ul.Zielona 5A 67-200 Serby tel:48 693 135 704 mail: katarzyna.make@gmail.com	*Inwestor:* GMINA TRZEBNICA pl. J. Piłsudskiego 1 55-100 Trzebnica

temat:
POWIĘKSZENIE ISTNIEJĄCEGO OTWORU DRZWIOWEGO, WYKONANIE NOWEGO OTWORU OKIENNEGO ORAZ PRZEBUDOWA INSTALACJI GAZU W BUDYNKU W RAMACH TERMOMODERNIZACJI OBIEKTÓW UŻYTECZNOŚCI PUBLICZNEJ NA TERENIE GMINY TRZEBNICA. ZADANIE III: GIMNAZJUM NR 1 W TRZEBNICY.

adres inwestycji:
UL. ŚWIĘTEJ JADWIGI 10, 55-100 TRZEBNICA
DZ. NR 30 AM-17, OBRĘB TRZEBNICA

projektant:	mgr inż. arch. Katarzyna Kubsik nr upr. 51/DSOKK/2011	*podpis:*	
współpraca:	mgr inż. arch. Dorota Waszak		

rysunek: PLAN SYTUACYJNY

architektura projekt budowlany	*data:* 08.2015	*nr proj:* M!/15/10
PB	*skala:* 1:100	*nr rys.* PZT.1

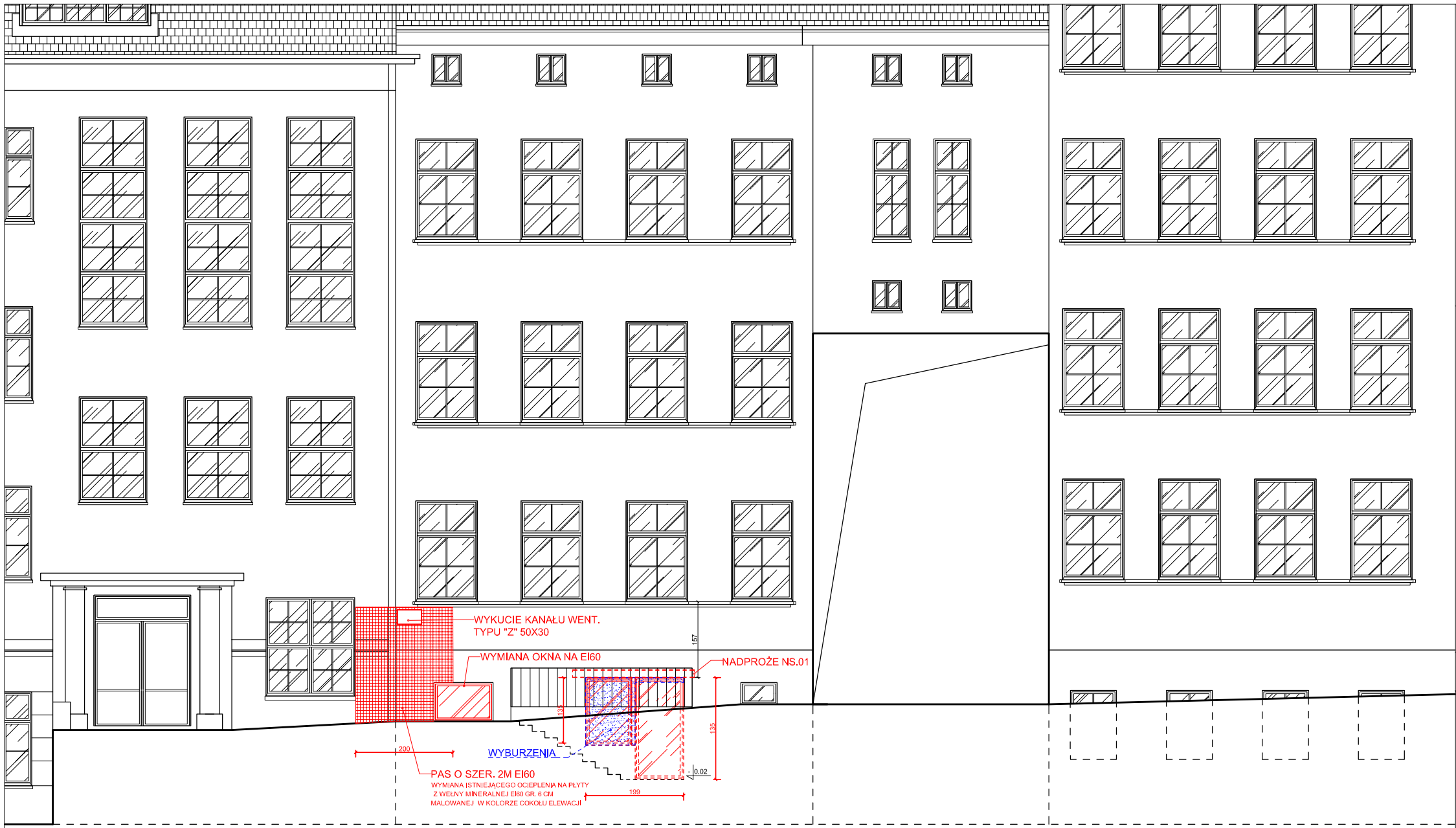

ELEWACJA PÓŁNOCNA SKALA 1:100

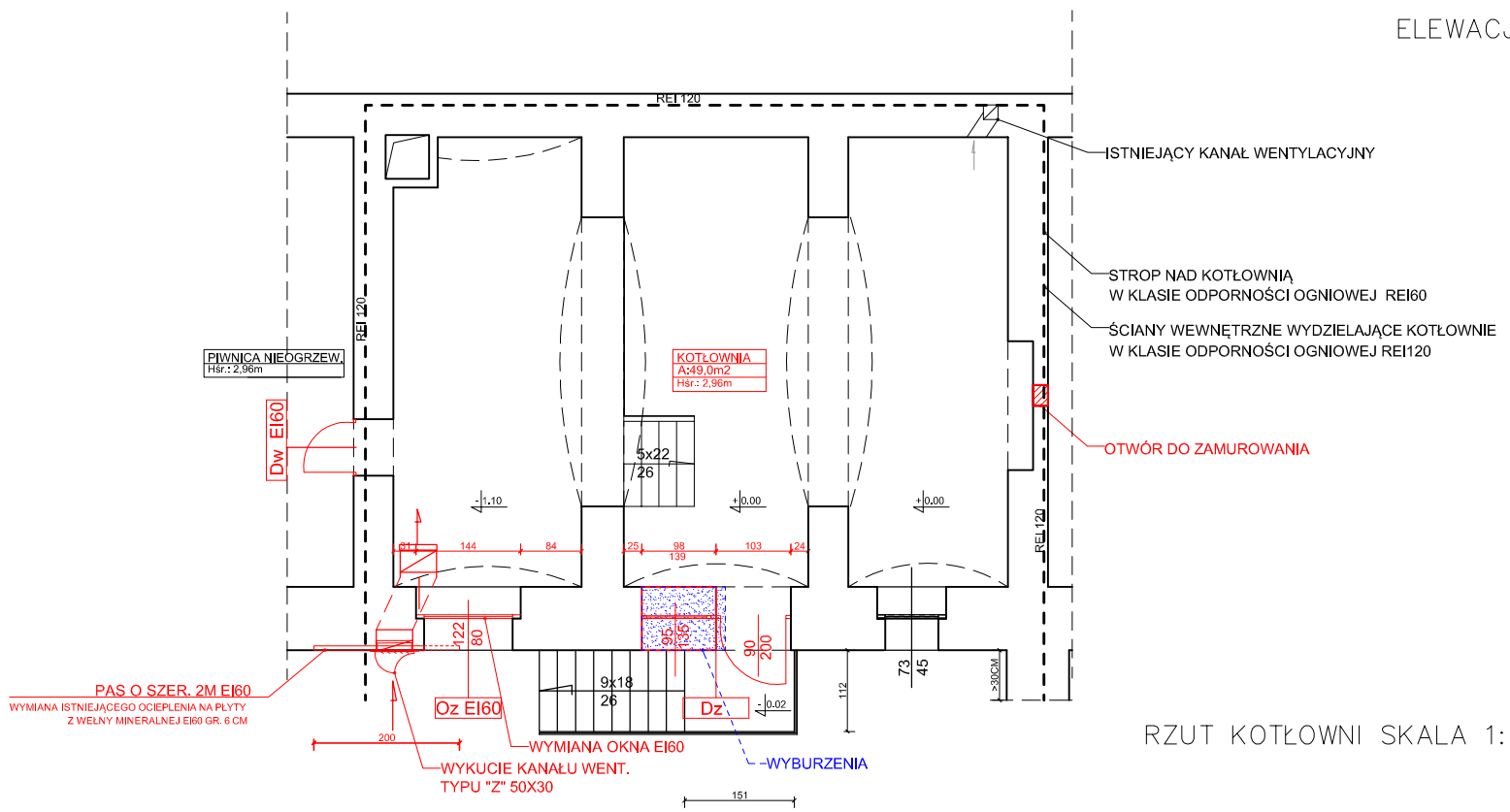

RZUT KOTŁOWNI SKALA 1:100

LEGENDA

- Elementy projektowane
- Elementy istniejące
- Elementy wyburzane

Uwaga:
1. Wszystkie wymiary i rzędne sprawdzić w naturze.
2. Wykonawca ma obowiązek sprawdzić wszystkie wymiary, zameldować i wyjaśnić ewentualne różnice pomiędzy projektem architektury a projektami branżowymi.
3. Wszelkie prace budowlane wykonywać zgodnie ze sztuką budowlaną.
4. Prace budowlane wykonywać zgodnie z instrukcjami producentów materiałów stosowanych w obiekcie.
5. Wszystkie użyte materiały budowlane i urządzenia muszą posiadać odpowiednie atesty i świadectwa dopuszczające do stosowania w budownictwie oraz zezwalające na ich zastosowanie w odpowiednich systemach (ogrzewanie, izolacje pionowe i poziome fundamentów, tynki etc).
6. Podane w projekcie elementyów budowlane i urządzenia należy traktować jako wzorcowe określające standard wykonania i wyposażenia budynku. dopuszcza się stosowanie rozwiązań zamiennych o co najmniej równoważnych parametrach technicznych, bez wpływu na założenia estetyczne budynku. o stosowaniu rozwiązań zamiennych informować projektanta oraz inwestora.
7. Zamawiać elementy dopasowane do struktury budynku wyłącznie na podstawie pomiarów z natury.
8. Projekt jest chroniony prawem autorskim. nie może być powielany i używany ponownie bez pisemnej zgody autora.

SZKIC SYTUACYJNY

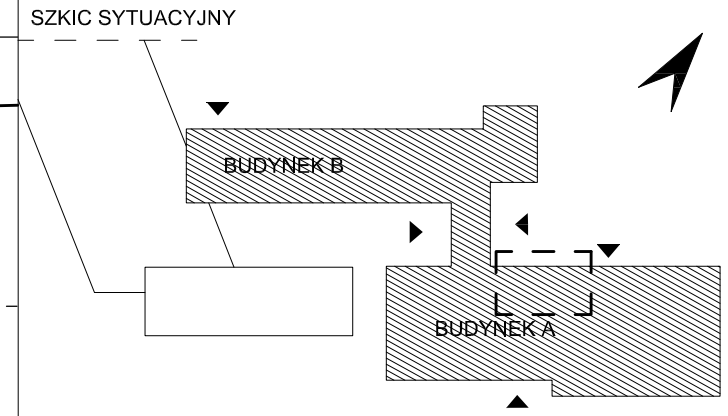

MAKE! GRUPA PROJEKTOWA TEL.789 497 942

firma projektująca:
ARCHITEKT KATARZYNA KUBSIK
ul.Zielona 5A
67-200 Serby
tel :48 693 135 704
mail: katarzyna.make@gmail.com

Inwestor:
GMINA TRZEBNICA
pl. J. Piłsudskiego 1
55-100 Trzebnica

temat:
POWIĘKSZENIE ISTNIEJĄCEGO OTWORU DRZWIOWEGO, WYKONANIE NOWEGO OTWORU OKIENNEGO ORAZ PRZEBUDOWA INSTALACJI GAZU W BUDYNKU W RAMACH TERMOMODERNIZACJI OBIEKTÓW UŻYTECZNOŚCI PUBLICZNEJ NA TERENIE GMINY TRZEBNICA. ZADANIE III: GIMNAZJUM NR 1 W TRZEBNICY.

adres inwestycji:
UL. ŚWIĘTEJ JADWIGI 10, 55-100 TRZEBNICA
DZ. NR 30 AM-17, OBRĘB TRZEBNICA

projektant:	mgr inż. arch. Katarzyna Kubsik nr upr. 51/DSOKK/2011 dr inż. arch. Grażyna Hryncewicz-Lamber nr upr. 5/00/DUW	podpis:	
współpraca:	mgr inż. arch. Dorota Waszak		
konstrukcja:	mgr inż. Mateusz Jankowski nr upr. 160/DOŚ/11 mgr inż. Łukasz Wieruszewski nr upr. 13/DOŚ/14	podpis:	

rysunek: BUDYNEK A - POMIESZCZENIE KOTŁOWNI	architektura projekt budowlany	data: 08.2015	nr proj: M!/15/10
	PB	skala: 1:100	nr rys. A-01

SYMBOL		DZ		OZ EI60	DW EI60
SCHEMAT Widok od zewnątrz		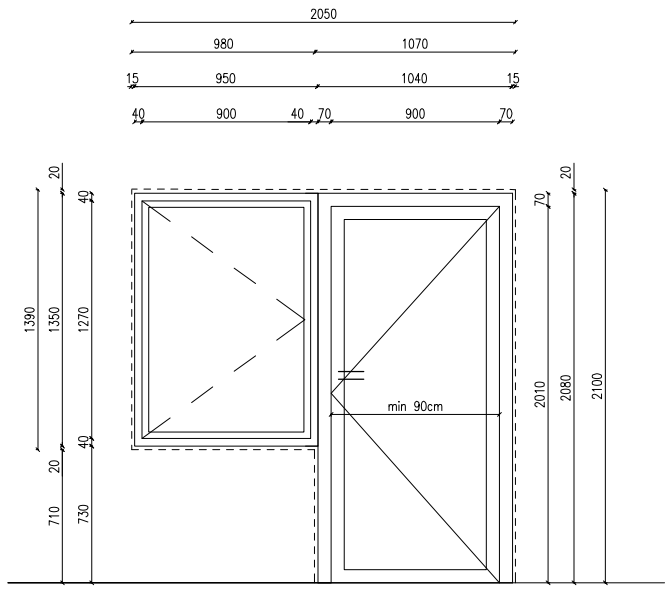 OKNO + DRZWI		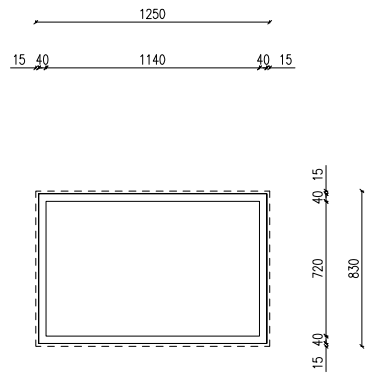 OKNO	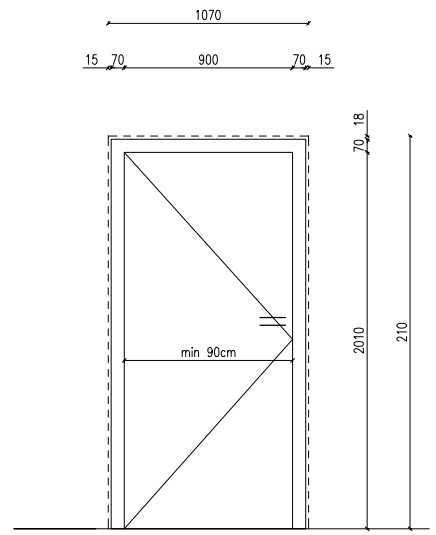 DRZWI
WYMIAR W ŚWIETLE OTWORU	So	2050		1250	107
	Ho	2100		830	210
WYMIAR W ŚWIETLE OŚCIEŻNICY	S	1990		1220	>90
	H	2080		800	>200
ILOŚĆ	Parter	1		1	1
	RAZEM	**1**		**1**	**1**
LOKALIZACJA		Pom. kotłowni		Pom. kotłowni	Pom. kotłowni
OŚCIEŻNICA		Aluminiowa - nr s S0300-N wg palety ncs		Aluminiowa - nr s S0300-N wg palety ncs	Aluminiowa - nr s S0300-N wg palety ncs
SKRZYDŁA		Szkło w ramie aluminiowej		Szkło w ramie aluminiowej	Aluminiowe pełne
ODPORNOŚĆ POŻ.		-		EI60	EI60
UWAGI		- drzwi zewnętrzne aluminiowe ciepłe, prawe: - klamka klasyczna metalowa w skrzydle w kolorze ramy, - wyposażenie w zamek, samozamykacz, bezprogowe - wypełnienie skrzydła od strony wewn. szkło bezpieczne P2, - wypełnienie skrzydła od strony zewn. szkło antywłamaniowe Umax = 1,0 W/m2K, g≈ 0,67, - U_0 dla drzwi ≤ 1,7 W/m2K, - okno: skrzydło rozwierne, prawe; - U_0 dla okna ≤ 1,3 W/m2K; - minimalna powierzchnia szklenia: 0,98 m2		- okno: - skrzydło stałe; - U_0 dla okna ≤ 1,3 W/m2K; - minimalna powierzchnia szklenia: 0,72 m2	- drzwi wewnętrzne aluminiowe, lewe: - klamka klasyczna metalowa w skrzydle w kolorze ramy, - wyposażenie w zamek, samozamykacz, - bezprogowe - U_0 dla drzwi ≤ 1,7 W/m2K,

Uwaga:
1. Wszystkie wymiary i rzędne sprawdzić w naturze.
2. Wykonawca ma obowiązek sprawdzić wszystkie wymiary, zameldować i wyjaśnić ewentualne różnice pomiędzy projektem architektury a projektami branżowymi.
3. Wszelkie prace budowlane wykonywać zgodnie ze sztuką budowlaną.
4. Prace budowlane wykonywać zgodnie z instrukcjami producentów materiałów stosowanych w obiekcie.
5. Wszystkie użyte materiały budowlane i urządzenia muszą posiadać odpowiednie atesty i świadectwa dopuszczające do stosowania w budownictwie oraz zezwalające na ich zastosowanie w odpowiednich systemach (ogrzewanie, izolacje pionowe i poziome fundamentów, tynki etc).
6. Podane w projekcie elementyów budowlane i urządzenia należy traktować jako wzorcowe określające standard wykonania i wyposażenia budynku. dopuszcza się stosowanie rozwiązań zamiennych o co najmniej równoważnych parametrach technicznych, bez wpływu na założenia estetyczne budynku. o stosowaniu rozwiązań zamiennych informować projektanta oraz inwestora.
7. Zamawiać elementy dopasowane do struktury budynku wyłącznie na podstawie pomiarów z natury.
8. Projekt jest chroniony prawem autorskim. nie może być powielany i używany ponownie bez pisemnej zgody autora.

SZKIC SYTUACYJNY

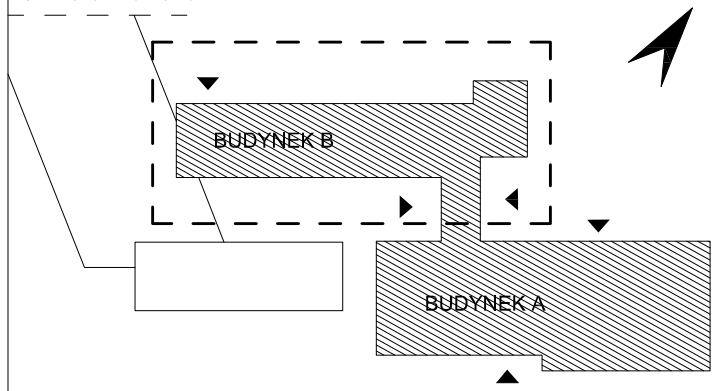

MAKE! GRUPA PROJEKTOWA TEL.789 497 942

firma projektująca:
ARCHITEKT KATARZYNA KUBSIK
ul.Zielona 5A
67-200 Serby
tel :48 693 135 704
mail: katarzyna.make@gmail.com

Inwestor:
GMINA TRZEBNICA
pl. J. Piłsudskiego 1
55-100 Trzebnica

temat:
POWIĘKSZENIE ISTNIEJĄCEGO OTWORU DRZWIOWEGO, WYKONANIE NOWEGO OTWORU OKIENNEGO ORAZ PRZEBUDOWA INSTALACJI GAZU W BUDYNKU W RAMACH TERMOMODERNIZACJI OBIEKTÓW UŻYTECZNOŚCI PUBLICZNEJ NA TERENIE GMINY TRZEBNICA. ZADANIE III: GIMNAZJUM NR 1 W TRZEBNICY.

adres inwestycji:
UL. ŚWIĘTEJ JADWIGI 10, 55-100 TRZEBNICA
DZ. NR 30 AM-17, OBRĘB TRZEBNICA

projektant:	mgr inż. arch. Katarzyna Kubsik nr upr. 51/DSOKK/2011	podpis:	
współpraca:	mgr inż. arch. Dorota Waszak		
rysunek: ZESTAWIENIE STOLARKI		architektura projekt budowlany PB	data: 08.2015 skala:
		nr proj: M!/15/10	nr rys. A-02

Nadproże NS.01 1szt.
widok od zewnątrz budynku

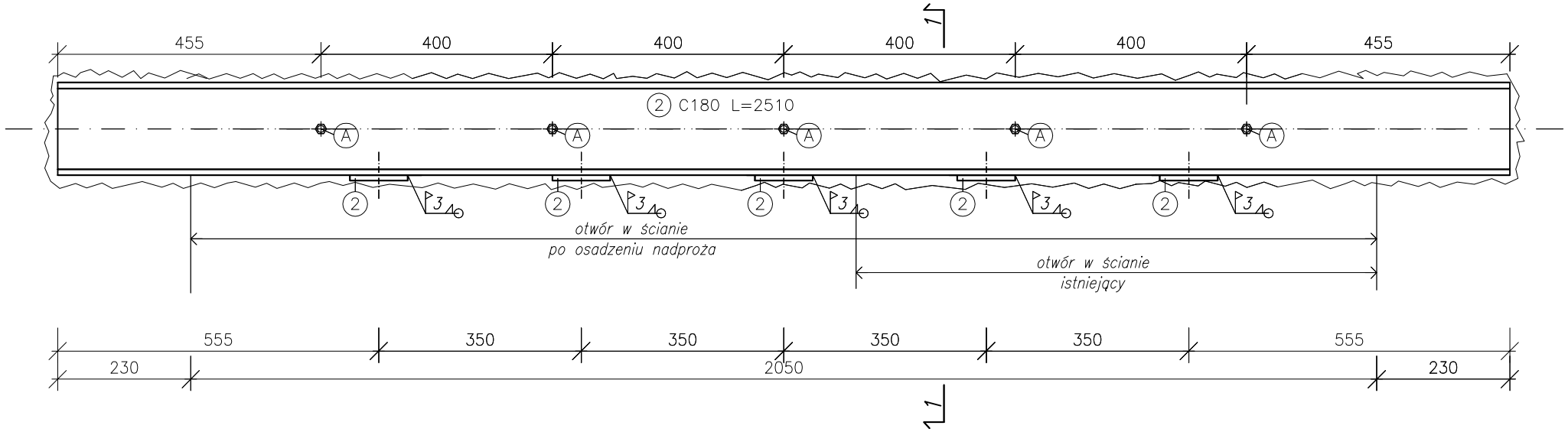

Przekrój 1–1 1:10

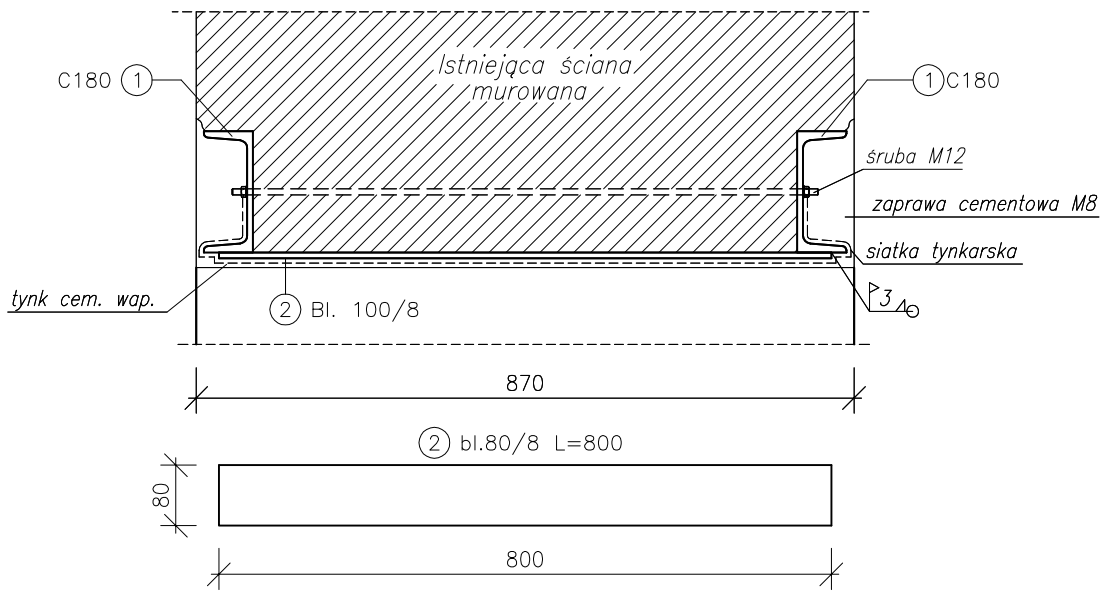

ZESTAWIENIE ELEMENTÓW KONSTRUKCYJNYCH

nr elem.	nazwa elem.	ilość	długość [mm]	ciężar jedn [kg]	Ciężar 1szt [kg]	ciężar całk. [kg]
1	C180	2	2510	22,00	55,22	110,44
2	bl.80/8	5	220	5,02	1,11	5,53
						115,97

Kolejność wykonywania robót:
1) podstemplować strop w rejonie osadzanych belek stalowych,
2) wykuć bruzdy w ścianach pod osadzenie kształtowników,
3) wykonać podlewki cementowe pod oparcie kształtowników,
4) osadzić belki na zaprawie cementowej,
5) skręcić kształtowniki śrubami,
6) wyburzyć ścianę pod podciągiem,
7) dospawać płaskowniki stalowe do dolnych półek ceowników.
8) owinąć belki siatką tynkarską i wykonać tynk cem–wap.

UWAGA
1) Stal konstrukcyjna S235JR,
2) Śruby klasy 8.8,
3) Wszystkie wymiary sprawdzić na budowie,
4) Rysunek rozpatrywać wraz z rysunkami architektury,
5) Przed przystąpieniem do osadzenia kształtowników sprawdzić materiał z jakiego wykonano ścianę w miejscu oparcia.

MAKE! GRUPA PROJEKTOWA TEL.789 497 942

firma projektująca:
ARCHITEKT KATARZYNA KUBSIK
ul.Zielona 5A
67-200 Serby
tel :48 693 135 704
mail: katarzyna.make@gmail.com

Inwestor:
GMINA TRZEBNICA
pl. J. Piłsudskiego 1
55-100 Trzebnica

temat:
POWIĘKSZENIE ISTNIEJĄCEGO OTWORU DRZWIOWEGO, WYKONANIE NOWEGO OTWORU OKIENNEGO ORAZ PRZEBUDOWA INSTALACJI GAZU W BUDYNKU W RAMACH TERMOMODERNIZACJI OBIEKTÓW UŻYTECZNOŚCI PUBLICZNEJ NA TERENIE GMINY TRZEBNICA. ZADANIE III: GIMNAZJUM NR 1 W TRZEBNICY.

adres inwestycji:
UL. ŚWIĘTEJ JADWIGI 10, 55-100 TRZEBNICA
DZ. NR 30 AM-17, OBRĘB TRZEBNICA

konstrukcja: mgr inż. Mateusz Jankowski, nr upr. 160/DOŚ/11; mgr inż. Łukasz Wieruszewski, nr upr. 13/DOŚ/14

podpis:

rysunek: NADPROŻE STALOWE

konstrukcja projekt budowlany: PB

data: 08.2015

nr proj: M!/15/10

skala: 1:10

nr rys: K-01

Powiat: trzebnicki
Jednostka ewidencyjna: 022003_4, Trzebnica - Miasto
Obręb: 0001, Trzebnica
Arkusz: 13

KOPIA MAPY ZASADNICZEJ
SKALA 1:500

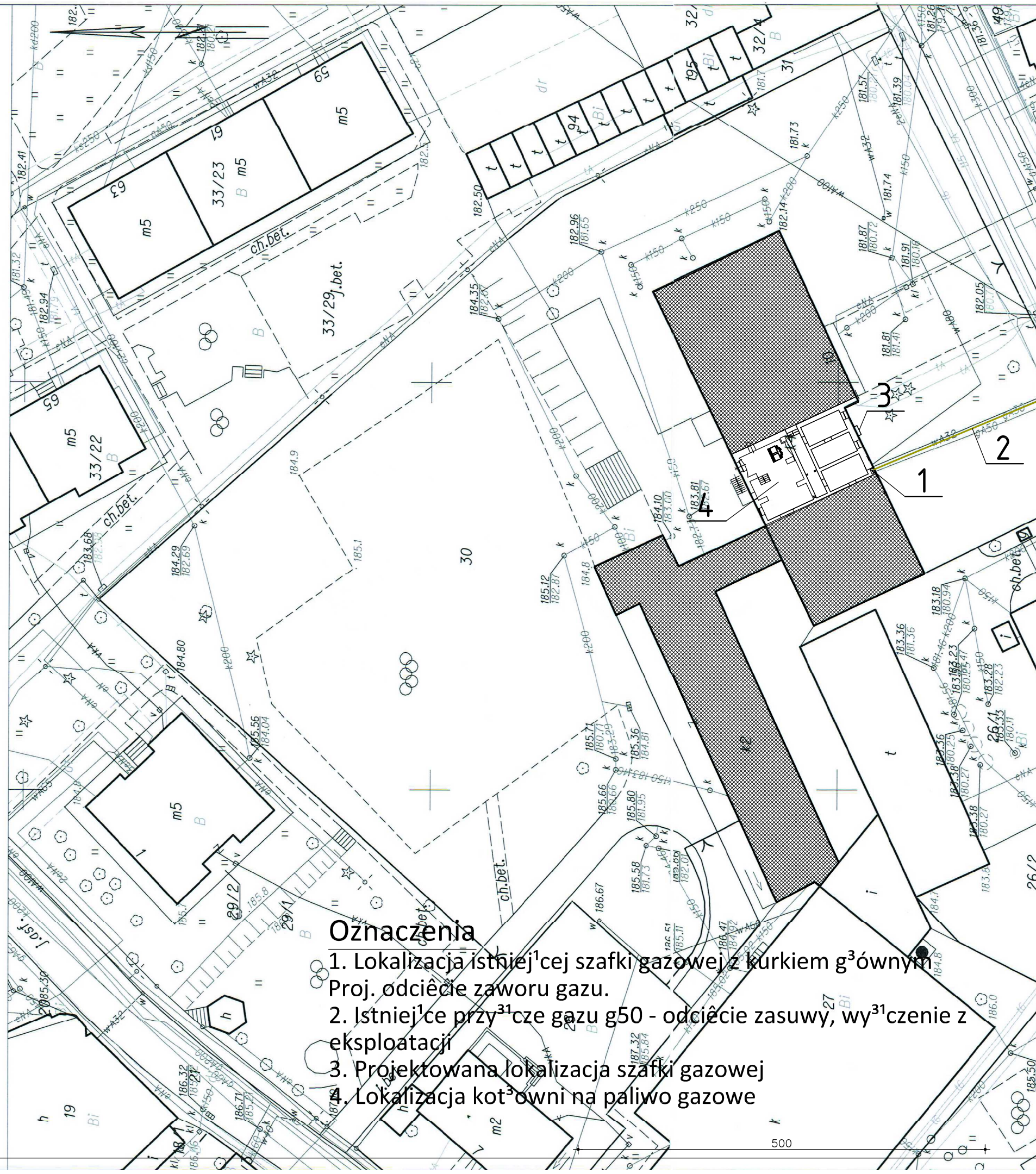

Oznaczenia

1. Lokalizacja istniej¹cej szafki gazowej z kurkiem g³ównym Proj. odciêcie zaworu gazu.
2. Istniej¹ce przy³¹cze gazu g50 - odciêcie zasuwy, wy³¹czenie z eksploatacji
3. Projektowana lokalizacja szafki gazowej
4. Lokalizacja kot³owni na paliwo gazowe

MAKE! GRUPA PROJEKTOWA TEL. 789 497 942

firma projektująca:
ARCHITEKT KATARZYNA KUSIK
ul. Zielona 5a
67-200 Głogów
tel.: 693 135 704
mail: katarzyna.make@gmail.com

adres inwestora:
GMINA TRZEBNICA
pl. Piastowskiego 1
55-100 Trzebnica

temat: POWIĘKSZENIE ISTNIEJĄCEGO OTWORU DRZWIOWEGO ORAZ WYKONANIE NOWEGO OTWORU OKIENNEGO WRAZ Z PRZEBUDOWĄ INSTALACJI GAZU W BUDYNKU W RAMACH TERMOMODERNIZACJI OBIEKTÓW UŻYTECZNOŚCI PUBLICZNEJ NA TERENIE GMINY TRZEBNICA. ZADANIE III - GIMNAZJUM NR 1 W TRZEBNICY

adres inwestycji: UL. ŚWIĘTEJ JADWIGI 10, 55-100 TRZEBNICA
DZ. NR 30 AM-17, OBRĘB TRZEBNICA 3

projektant: inż. Waldemar Oszumski nr upr. 263/71/Wm — podpis:

sprawdzający: mgr inż. Alicja Koszewar upr. bud. nr LBS/0062//POOS/11 — podpis:

rysunek: PLAN SYTUACYJNY

instalacje sanitarne projekt budowlany

data: 08.2015

nr proj: M/15/10

skala: 1:500

nr rys.: IS.03

I.S.

Spis czynności wydruk: Urszula Kuspi zyk
Data wydruku: 07.07.2015

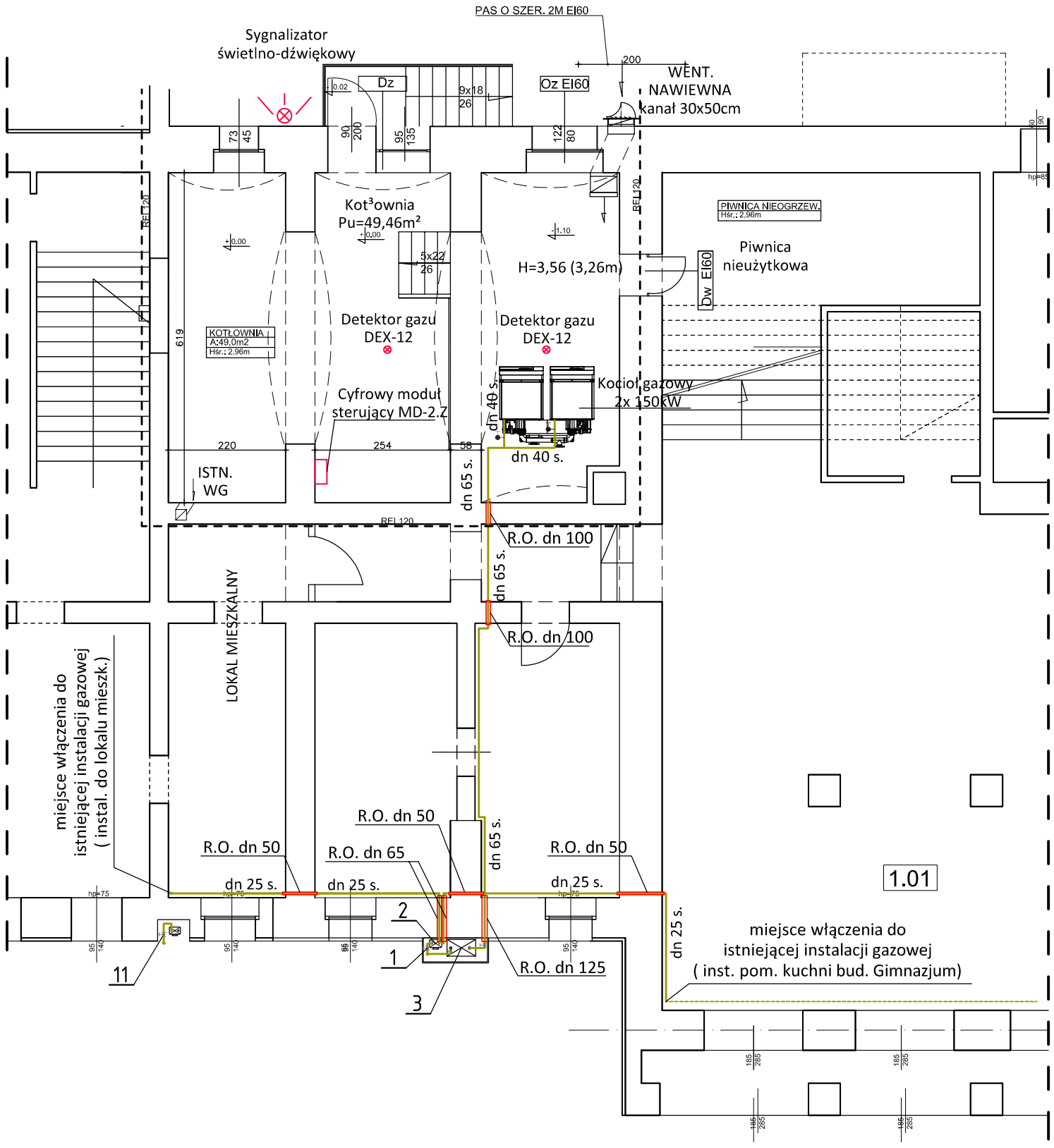

Rzut przyziemia
skala 1:100

Przebudowa punktu pomiarowego gazu

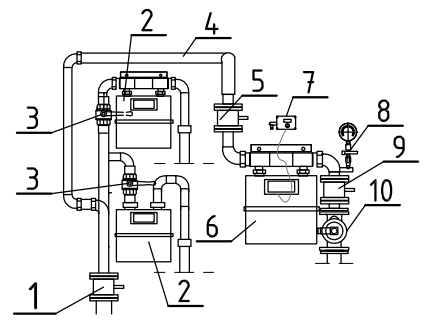

Projektowana przebudowa instalacji gazowej:

1. Kurek główny kołnierzowy dn 80
2. 2 Gazomierze G-4 - podejście rura dn 32
3. Kurki kulowe gwintowane dn 32
4. Rura dn 65 do gazomierza G-25
5. Kurek kulowy kołnierzowy dn 65
6. Gazomierz miechowy G25 wyposażony w wyjście impulsowe, l=340 firmy wg warunków technicznych
7. Rejestrator gazu z transmisją GSM - wg warunków technicznych
8. Manometr 6 kPa z kurkiem trójdrogowym
9. Kurek kulowy kołnierzowy dn 65
10. Zawór z głowicą zamykającą MAG-3
11. Zamknięcie istniejącego kurka głównego/wyłączenie z eksploatacji przyłącza gazu

OZNACZENIA:

dn 65 s.	przewód gazowy - rura stalowa czarna bez szwu
----------	istniej¹cy przewód gazowy - rura stalowa
R.O. dn 80	rura osłonowa ze stali nierdzewnej

Uwagi:

1) Przewody gazowe prowadziæ w odleg³oœci min. 10cm od istniej¹cych przewodów instalacyjnych; miejsca kolizji instalacji gazowej z innymi przewodami prowadziæ w odleg³oœci min. 2 cm
2) Kurek g³ówny umieszczony w szafce gazowej usytuowaæ w odleg³oœci min. 0,5 m od poziomu terenu, krawêdzi otworu drzwiowego i okiennego.

MAKE! GRUPA PROJEKTOWA TEL.789 497 942

firma projektująca:
ARCHITEKT KATARZYNA KUBSIK
ul. Zielona 5a
67-200 Serby
tel : 693 135 704
mail: katarzyna.make@gmail.com

adres inwestora:
GMINA TRZEBNICA
pl. J. Piłsudskiego 1
55-100 Trzebnica

temat: **POWIĘKSZENIE ISTNIEJĄCEGO OTWORU DRZWIOWEGO ORAZ WYKONANIE NOWEGO OTWORU OKIENNEGO WRAZ Z PRZEBUDOWĄ INSTALACJI GAZU W BUDYNKU W RAMACH TERMOMODERNIZACJI OBIEKTÓW UŻYTECZNOŚCI PUBLICZNEJ NA TERENIE GMINY TRZEBNICA. ZADANIE III : GIMNAZJUM NR 1 W TRZEBNICY**

adres inwestycji:
UL. ŚWIĘTEJ JADWIGI 10, 55-100 TRZEBNICA
DZ. NR 30 AM-17, OBRĘB TRZEBNICA

projektant:	inż. Waldemar Szumski nr upr. 263/71/Wm	podpis:
sprawdzający	mgr inż. Alicja Koszewar upr. bud. nr LBS/0062//POOS/11	podpis:

rysunek: RZUT PRZYZIEMIA INSTALACJA GAZOWA	instalacje sanitarne projekt budowlany	data: 08.2015	nr proj: M!/15/10
	I.S.	skala: 1:100	nr rys. IS.02

Aksonometria instalacji gazu

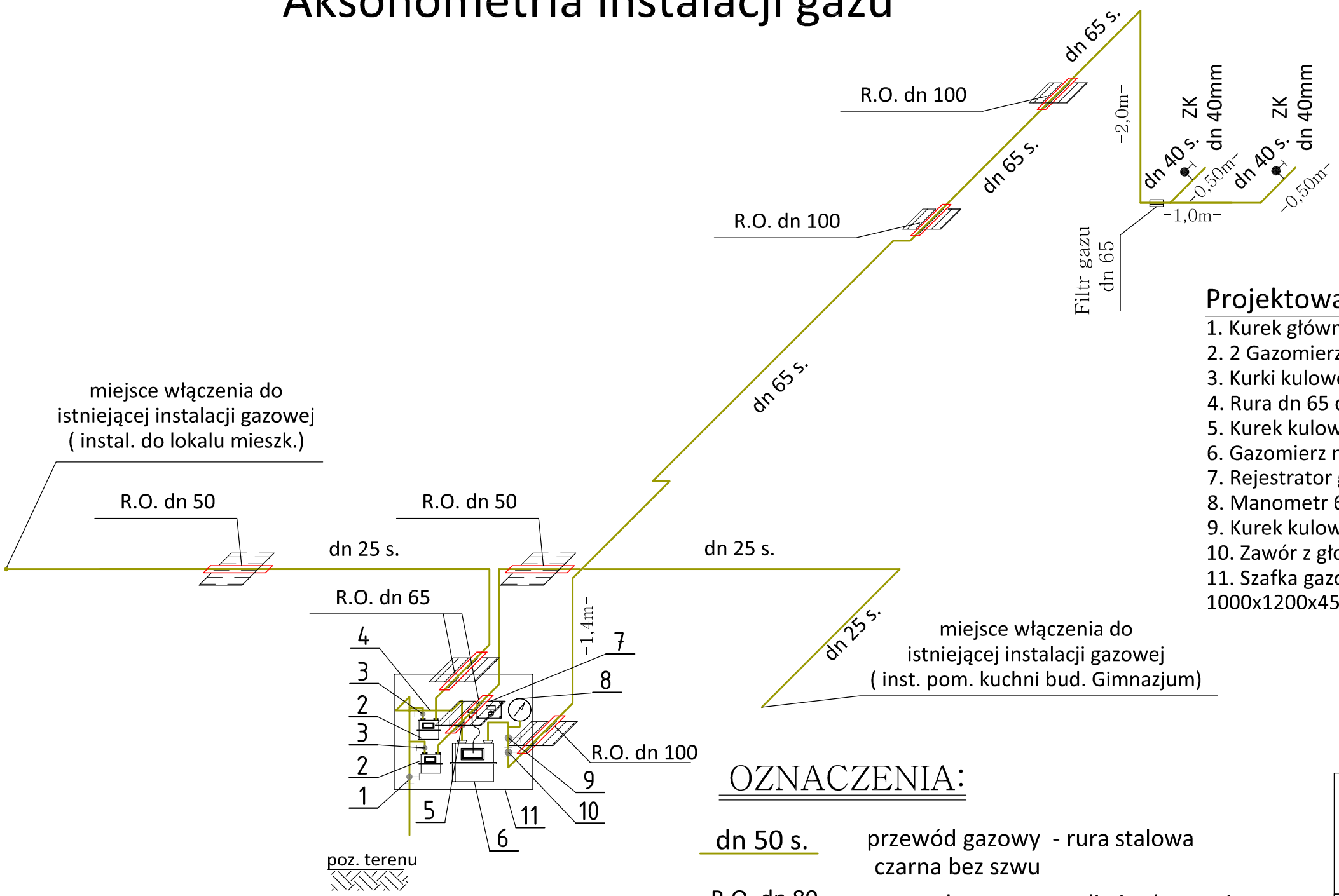

Projektowana przebudowa instalacji gazowej:

1. Kurek główny kołnierzowy dn 80
2. 2 Gazomierze G-4 - podejście rura dn 32
3. Kurki kulowe gwintowane dn 32
4. Rura dn 65 do gazomierza G-25
5. Kurek kulowy kołnierzowy dn 65
6. Gazomierz miechowy G25, l=335
7. Rejestrator gazu z transmisją GSM typu MacR 4
8. Manometr 6 kPa z kurkiem trójdrogowym
9. Kurek kulowy kołnierzowy dn 65
10. Zawór z głowicą zamykającą MAG-3
11. Szafka gazowa stalowa malowana proszkowa o wym. 1000x1200x450mm

OZNACZENIA:

dn 50 s. — przewód gazowy - rura stalowa czarna bez szwu

R.O. dn 80 — rura osłonowa ze stali nierdzewnej

Uwagi:

1) Przewody gazowe prowadziæ w odleg³oœci min. 10cm od istniej¹cych przewodów instalacyjnych; miejsca kolizji instalacji gazowej z innymi przewodami prowadziæ w odleg³oœci min. 2 cm

2) Kurek g³ówny umieszczony w szafce gazowej usytuowaæ w odleg³oœci min. 0,5 m od poziomu terenu, krawêdzi otworu drzwiowego i okiennego.

MAKE! GRUPA PROJEKTOWA TEL.789 497 942

firma projektująca: ARCHITEKT KATARZYNA KUBSIK, ul. Zielona 5a, 67-200 Serby, tel: 693 135 704, mail: katarzyna.make@gmail.com	adres inwestora: GMINA TRZEBNICA, pl. J. Piłsudskiego 1, 55-100 Trzebnica
temat: POWIĘKSZENIE ISTNIEJĄCEGO OTWORU DRZWIOWEGO ORAZ WYKONANIE NOWEGO OTWORU OKIENNEGO WRAZ Z PRZEBUDOWĄ INSTALACJI GAZU W BUDYNKU W RAMACH TERMOMODERNIZACJI OBIEKTÓW UŻYTECZNOŚCI PUBLICZNEJ NA TERENIE GMINY TRZEBNICA. ZADANIE III : GIMNAZJUM NR 1 W TRZEBNICY	
adres inwestycji: UL. ŚWIĘTEJ JADWIGI 10, 55-100 TRZEBNICA, DZ. NR 30 AM-17, OBRĘB TRZEBNICA	
projektant: inż. Waldemar Szumski, nr upr. 263/71/Wm	podpis:
sprawdzający: mgr inż. Alicja Koszewar, upr. bud. nr LBS/0062//POOS/11	podpis:

rysunek:	instalacje sanitarne projekt budowlany	data:	nr proj:
AKSONOMETRIA INSTALACJI GAZOWOWEJ	I.S.	08.2015	M!/15/10
		skala: 1:50	nr rys. IS.03

STAROSTWO POWIATOWE
w Trzebnicy
Wydział Architektury i Budownictwa
55-100 Trzebnica, Ul. Leśna 1
Tel. 71 387-95-57, fax. 71 387-95-77

Wrocław 20.08.2015 r.

OŚWIADCZENIE

Na podstawie art. 20 ust.4 ustawy z dnia 7 lipca 1994r. – *Prawo budowlane* (jednolity tekst Dz. U. Z 2015 r. poz. 443 z późniejszymi zmianami)

OŚWIADCZAM,

że projekt budowlany:

POWIĘKSZENIE ISTNIEJĄCEGO OTWORU DRZWIOWEGO ORAZ WYKONANIE NOWEGO OTWORU OKIENNEGO WRAZ Z PRZEBUDOWĄ INSTALACJI GAZU W BUDYNKU
W RAMACH TERMOMODERNIZACJI OBIEKTÓW UŻYTECZNOŚCI PUBLICZNEJ NA TERENIE GMINY TRZEBNICA.
ZADANIE III : GIMNAZJUM NR 1 W TRZEBNICY.
przy ul. Św. Jadwigi 10 w Trzebnicy.

został sporządzony zgodnie z obowiązującymi przepisami oraz zasadami wiedzy technicznej.

Architektura:

mgr inż. arch. Katarzyna Kubsik
Uprawnienia budowlane do projektowania bez ograniczeń w specjalności architektonicznej

Projektant:..... (podpis i pieczęć)

Sprawdzająca:..... (podpis i pieczęć)

Konstrukcja:

mgr inż. Mateusz Jankowski
projektant w specjalności konstrukcyjno-budowlanej b.o.
nr uprawnień 160/DOŚ/11

Projektant:..... (podpis i pieczęć)

mgr inż. Łukasz Wieruszewski
projektant w specjalności konstrukcyjno-budowlanej b.o.
nr uprawnień 13/DOŚ/14

Sprawdzający:..... (podpis i pieczęć)

Instalacje sanitarne:

mgr inż. Waldemar Szumski
uprawniony do projektowania i kierowania robotami budowlanymi w specjalności konstrukcyjno-budowlanej
nr 263/71/Wm i 660/76/Wwm

Projektant:..... (podpis i pieczęć)

mgr inż. ALICJA KOSZEWAR
upr. bud. do projektowania bez ograniczeń w specjalności instalacyjnej
Nr LBS/0062//POOS/11

Sprawdzający:..... (podpis i pieczęć)

(podpis i pieczęć)

(podpis i pieczęć)

STAROSTWO POWIATOWE
w Trzebnicy
Wydział Architektury i Budownictwa
55-100 Trzebnica, Ul. Leśna 1
Tel. 71 387-95-67, fax. 71 387-95-77

IZBA ARCHITEKTÓW
RZECZYPOSPOLITEJ POLSKIEJ

Dolnośląska Okręgowa Rada Izby Architektów RP

ZAŚWIADCZENIE - ORYGINAŁ

(wypis z listy architektów)

Dolnośląska Okręgowa Rada Izby Architektów RP zaświadcza, że:

mgr inż. arch. Katarzyna Kubsik

posiadająca kwalifikacje zawodowe do pełnienia samodzielnych funkcji technicznych w budownictwie w specjalności architektonicznej i w zakresie posiadanych uprawnień nr **51/DSOKK/2011**, jest wpisana na listę członków Dolnośląskiej Okręgowej Izby Architektów RP pod numerem: **DS-1475.**

Członek czynny od: 03-04-2012 r.

Data i miejsce wygenerowania zaświadczenia: 01-04-2015 r. Wrocław.

Zaświadczenie jest ważne do dnia: **30-04-2016 r.**

mgr inż. arch. Katarzyna Kubsik
Uprawnienia budowlane do projektowania
bez ograniczeń w specjalności architektonicznej
nr upr. 51/DSOKK/2011 nr ewid. DS-1475

Podpisano elektronicznie w systemie informatycznym Izby Architektów RP przez: Zbigniew Maćków, Przewodniczący Okręgowej Rady Izby Architektów RP.

ZA ZGODNOŚĆ
Z ORYGINAŁEM

Nr weryfikacyjny zaświadczenia:

DS-1475-YB55-3E3C-D4A8-AC91

Dane zawarte w niniejszym zaświadczeniu można sprawdzić podając nr weryfikacyjny zaświadczenia w publicznym serwisie internetowym Izby Architektów: www.izbaarchitektow.pl lub kontaktując się bezpośrednio z właściwą Okręgowa Izbą Architektów RP.

STAROSTWO POWIATOWE
w Trzebnicy
Wydział Architektury i Budownictwa
55-100 Trzebnica, Ul. Leśna 1
Tel. 71 387-95-57, fax. 71 387-95-5

IZBA ARCHITEKTÓW
RZECZYPOSPOLITEJ POLSKIEJ

DOLNOŚLĄSKA OKRĘGOWA IZBA ARCHITEKTÓW
RZECZYPOSPOLITEJ POLSKIEJ

OKRĘGOWA KOMISJA KWALIFIKACYJNA

L.dz. 83/DSOKK/2012
sygnatura akt: DSOKK/7131/56/45/2010/2011

Wrocław, dnia 12.01.2012 r.

DECYZJA nr 51/DSOKK/2011

Na podstawie art. 12 ust. 1 pkt 1 i ust. 2, art. 13 ust. 1 pkt 1 i art. 14 ust. 1 pkt 1 ustawy z dnia 7 lipca 1994 r. - Prawo budowlane (tekst jednolity: Dz.U. z 2010 r. Nr 243, poz. 1623 z późn. zm.), art. 11 i 24 ust. 1 pkt 2 ustawy z dnia 15 grudnia 2000 r. o samorządach zawodowych architektów, inżynierów budownictwa oraz urbanistów (Dz. U. z 2001 r. Nr 5, poz. 42 z późn. zm.), § 11 ust. 1 pkt 1 rozporządzenia Ministra Transportu i Budownictwa z dnia 28 kwietnia 2006 r. w sprawie samodzielnych funkcji technicznych w budownictwie (Dz. U. z 2006 r. Nr 83, poz. 578 z późn. zm.) oraz art. 104 i 107 § 1 i 4 ustawy z dnia 14 czerwca 1960 r. - Kodeks postępowania administracyjnego (tekst jednolity: Dz. U. z 2000 r. Nr 98, poz. 1071 z późn. zm.)

stwierdza się, że

Pani mgr inż. arch. Katarzyna Kubsik

córka Mieczysława, ur. 09.08.1984 r.

posiada odpowiednie wykształcenie techniczne i praktykę zawodową, i otrzymuje

UPRAWNIENIA BUDOWLANE
w specjalności architektonicznej do projektowania bez ograniczeń

Decyzja niniejsza jako uwzględniająca w całości żądanie strony nie wymaga uzasadnienia. Od decyzji przysługuje Pani odwołanie do Krajowej Komisji Kwalifikacyjnej Izby Architektów. Odwołanie wnosi się za pośrednictwem organu, który wydał decyzję tj. Okręgowej Komisji Kwalifikacyjnej Dolnośląskiej Okręgowej Izby Architektów Rzeczypospolitej Polskiej, w terminie 14 dni od dnia doręczenia decyzji.

Włodzimierz Wilczewski	przewodniczący OKK
Leszek Link	wiceprzewodniczący OKK
Jan Matkowski	wiceprzewodniczący OKK
Juliusz Modlinger	sekretarz OKK
Anna Boryska	członek OKK
Elżbieta Cegielska	członek OKK
Jerzy Chmiel	członek OKK
Krzysztof Czerkas	członek OKK
Andrzej Hubka	członek OKK
Grażyna Makowska	członek OKK

Otrzymują:
1. Pani Katarzyna Kubsik
   ul. Zielona 5a, 67-200 Serby
2. Gdy decyzja stanie się ostateczna:
   1) Główny Inspektor Nadzoru Budowlanego
      - w celu wpisania do centralnego rejestru osób posiadających uprawnienia budowlane,
   2) Okręgowa Rada Izby Architektów.
3. a.a.

ZA ZGODNOŚĆ
Z ORYGINAŁEM

mgr inż. arch. Ka...
Uprawnienia budowlane ...
nr ... w specjalności ...

STAROSTWO POWIATOWE
w Trzebnicy
Wydział Architektury i Budownictwa
55-100 Trzebnica, Ul. Leśna 1
Tel. 71 387-95-57, fax. 71 387-95

IZBA ARCHITEKTÓW
RZECZYPOSPOLITEJ POLSKIEJ

Dolnośląska Okręgowa Rada Izby Architektów RP

ZAŚWIADCZENIE - ORYGINAŁ

(wypis z listy architektów)

Dolnośląska Okręgowa Rada Izby Architektów RP zaświadcza, że:

dr inż. arch. Grażyna Hryncewicz -Lamber

posiadająca kwalifikacje zawodowe do pełnienia samodzielnych funkcji technicznych w budownictwie w specjalności architektonicznej i w zakresie posiadanych uprawnień nr **5/00/DUW**, jest wpisana na listę członków Dolnośląskiej Okręgowej Izby Architektów RP pod numerem: **DS-0028.**

Członek czynny od: 01-02-2002 r.

Data i miejsce wygenerowania zaświadczenia: 01-04-2015 r. Wrocław.

Zaświadczenie jest ważne do dnia: **31-12-2015 r.**

Podpisano elektronicznie w systemie informatycznym Izby Architektów RP przez:
Zbigniew Maćków, Przewodniczący Okręgowej Rady Izby Architektów RP.

mgr inż. arch. Katarzyna Kr...
...nienia budowlane do projektowania bez ograniczeń w specjalności architektonicznej
nr upr. 51/DSOKI/2011 nr ewid. DS-1475

ZA ZGODNOŚĆ
Z ORYGINAŁEM

Nr weryfikacyjny zaświadczenia:

DS-0028-E57D-YC69-3625-6382

Dane zawarte w niniejszym zaświadczeniu można sprawdzić podając nr weryfikacyjny zaświadczenia w publicznym serwisie internetowym Izby Architektów: www.izbaarchitektow.pl lub kontaktując się bezpośrednio z właściwą Okręgowa Izbą Architektów RP.

STAROSTWO POWIATOWE
w Trzebnicy
Wydział Architektury i Budownictwa
55-100 Trzebnica, Ul. Leśna 1
tel. 71 387-95-57, fax. 71 387-95-77

WOJEWODA DOLNOŚLĄSKI

ABGP.I.U-1. 7131-453/00

Wrocław, dnia 7 czerwca 2000 r.

D E C Y Z J A

Na podstawie art. 104 § 1 i 2 Kodeksu postępowania administracyjnego (Dz. U. Nr 9 z 1980 r., poz. 26 z późn. zm.) i art. 12 ust. 3, art. 13 ust. 1 pkt 1, art. 14 ust. 1 pkt 1 ustawy z dnia 7 lipca 1994 r. - Prawo budowlane (Dz. U. Nr 89, poz. 414 z późn. zm.) oraz § 9 ust. 1 rozporządzenia Ministra Gospodarki Przestrzennej i Budownictwa z dnia 30 grudnia 1994 r. w sprawie samodzielnych funkcji technicznych w budownictwie (Dz. U. z 1995 r. Nr 8, poz. 38),

n a d a j ę

Pani **Grażynie Hryncewicz**
magister inżynier architekt
urodzonej dnia 9 września 1967 w Gorzowie Wielkopolskim

UPRAWNIENIA BUDOWLANE
Numer ewidencyjny 5/00/DUW

do projektowania bez ograniczeń
w specjalności architektonicznej

U Z A S A D N I E N I E

Komisja egzaminacyjna powołana przez Wojewodę Dolnośląskiego Zarządzeniem z dnia 17 marca 1999 r. z późniejszymi zmianami stwierdziła że, Pani Grażyna Hryncewicz posiada wymagane prawem wykształcenie i praktykę zawodową konieczną do uzyskania uprawnień budowlanych w w/w specjalności i uzyskała pozytywny wynik egzaminu na uprawnienia budowlane. W związku z powyższym orzekam jak w sentencji.

Od niniejszej decyzji przysługuje odwołanie do Głównego Inspektora Nadzoru Budowlanego za pośrednictwem Wojewody Dolnośląskiego w terminie 14 dni od daty otrzymania decyzji.

Otrzymują:

1. Pani Grażyna Hryncewicz
   ul. Ułańska 11
   52-211 Wrocław
2. Główny Inspektor
   Nadzoru Budowlanego
3. a/a

Z up. WOJEWODY DOLNOŚLĄSKIEGO
mgr inż. arch. Włodzimierz Sporek
DYREKTOR WYDZIAŁU
Architektury, Budownictwa i Gospodarki Przestrzennej

URZĄD WOJEWÓDZKI W WROCŁAWIU DOLNOŚLĄSKI

ZA ZGODNOŚĆ
Z ORYGINAŁEM

mgr inż. arch. [illegible]
Uprawnienia budowlane do projektowania bez ograniczeń w specjalności architektonicznej
nr upr. 51/DSOKI/2011 nr ewid. [illegible]

37

STAROSTWO POWIATOWE
w Trzebnicy
Wydział Architektury i Budownictwa
55-100 Trzebnica, Ul. Leśna 1
Tel. 71 387-95-57, fax. 71 387-95-77

POLSKA IZBA INŻYNIERÓW BUDOWNICTWA

Zaświadczenie

o numerze weryfikacyjnym:

DOŚ-3R3-LM6-ZEL *

Pan Mateusz Łukasz Jankowski o numerze ewidencyjnym DOŚ/BO/0110/12
adres zamieszkania ul. Wielka 57/32, 53-338 Wrocław
jest członkiem Dolnośląskiej Okręgowej Izby Inżynierów Budownictwa i posiada wymagane ubezpieczenie od odpowiedzialności cywilnej.
Niniejsze zaświadczenie jest ważne od 2015-03-01 do 2015-08-31.

Zaświadczenie zostało wygenerowane elektronicznie i opatrzone bezpiecznym podpisem elektronicznym weryfikowanym przy pomocy ważnego kwalifikowanego certyfikatu w dniu 2015-02-26 roku przez:

Eugeniusz Hotała, Przewodniczący Rady Dolnośląskiej Okręgowej Izby Inżynierów Budownictwa.

(Zgodnie art. 5 ust 2 ustawy z dnia 18 września 2001 r. o podpisie elektronicznym (Dz. U. 2001 Nr 130 poz. 1450) dane w postaci elektronicznej opatrzone bezpiecznym podpisem elektronicznym weryfikowanym przy pomocy ważnego kwalifikowanego certyfikatu są równoważne pod względem skutków prawnych dokumentom opatrzonym podpisami własnoręcznymi.)

ZA ZGODNOŚĆ
Z ORYGINAŁEM

mgr inż. arch. Katarzyna Kubsik
uprawnienia budowlane do projektowania
w specjalności architektonicznej
nr ewid. DS-1475

* Weryfikację poprawności danych w niniejszym zaświadczeniu można sprawdzić za pomocą numeru weryfikacyjnego zaświadczenia na stronie Polskiej Izby Inżynierów Budownictwa www.piib.org.pl lub kontaktując się z biurem właściwej Okręgowej Izby Inżynierów Budownictwa.

DOLNOŚLĄSKA
OKRĘGOWA
I Z B A
INŻYNIERÓW
BUDOWNICTWA

OKRĘGOWA KOMISJA KWALIFIKACYJNA

OKK.7131-193/2011/11

Wrocław, dnia 16 grudnia 2011 r.

DECYZJA

Na podstawie art. 24 ust. 1 pkt 2 ustawy z dnia 15 grudnia 2000r. o samorządach zawodowych architektów, inżynierów budownictwa oraz urbanistów *(Dz.U. z 2001r. Nr 5, poz. 42, z późn. zm.)*, art. 13 ust. 1 pkt 1 i ust. 2, art. 14 ust. 1 pkt 2 ustawy z dnia 7 lipca 1994r. Prawo budowlane *(Dz.U. z 2010r. Nr 243, poz. 1623, z późn. zm.)* i § 11 ust 1 pkt 1 rozporządzenia Ministra Transportu i Budownictwa z dnia 28 kwietnia 2006r. w sprawie samodzielnych funkcji technicznych w budownictwie *(Dz.U. Nr 83, poz. 578, z późn. zm.)*, w związku z art. 104 Kodeksu postępowania administracyjnego *(Dz.U. z 2000r. Nr 98, poz. 1071, z późn. zm.)*

Okręgowa Komisja Kwalifikacyjna DOIIB

n a d a j e

Panu

Mateusz Łukasz Jankowski

magister inżynier z kierunku budownictwo
urodzony dnia 10 grudnia 1985 r. w Nowej Soli

UPRAWNIENIA BUDOWLANE
numer ewidencyjny 160/DOŚ/11

w specjalności konstrukcyjno-budowlanej
do projektowania bez ograniczeń

Pan Mateusz Łukasz Jankowski jest uprawniony:
W specjalności **konstrukcyjno-budowlanej** - na podstawie art. 12 ust. 1 pkt 1 i art. 13 ust. 4 ustawy Prawo budowlane, w związku z § 17 ust. 1 pkt 1 rozporządzenia Ministra Transportu i Budownictwa z dnia 28 kwietnia 2006r. w sprawie samodzielnych funkcji technicznych w budownictwie - do:
- projektowania obiektu budowlanego w zakresie sporządzania projektu architektoniczno-budowlanego w odniesieniu do konstrukcji obiektu,
- sprawdzania projektów budowlanych i sprawowania nadzoru autorskiego,
- sprawowania kontroli technicznej utrzymania obiektów budowlanych

bez ograniczeń w zakresie w/w specjalności.

Na podstawie § 15 w/w rozporządzenia Ministra Transportu i Budownictwa z dnia 28 kwietnia 2006r. w sprawie samodzielnych funkcji technicznych w budownictwie - uprawnienia niniejsze uprawniają do sporządzania projektów zagospodarowania działki lub terenu w zakresie specjalności konstrukcyjno-budowlanej.

UZASADNIENIE

Okręgowa Komisja Kwalifikacyjna Dolnośląskiej Okręgowej Izby Inżynierów Budownictwa we Wrocławiu na podstawie protokołów z postępowania kwalifikacyjnego oraz z przeprowadzonego egzaminu stwierdza, że Pan Mateusz Łukasz Jankowski posiada wymagane prawem: wykształcenie i praktykę zawodową oraz uzyskał pozytywny wynik egzaminu - konieczne do uzyskania uprawnień budowlanych w specjalności konstrukcyjno-budowlanej do projektowania bez ograniczeń.

Pouczenie

1. Zgodnie z art. 12 ust. 7 w/w ustawy Prawo budowlane – podstawę do wykonywania samodzielnych funkcji technicznych w budownictwie stanowi wpis, w drodze decyzji, do centralnego rejestru Głównego Inspektora Nadzoru Budowlanego oraz wpis na listę członków właściwej izby samorządu zawodowego, potwierdzony zaświadczeniem wydanym przez tę izbę, z określonym w nim terminem ważności.
2. Od niniejszej decyzji służy odwołanie do Krajowej Komisji Kwalifikacyjnej Polskiej Izby Inżynierów Budownictwa w Warszawie, za pośrednictwem Okręgowej Komisji Kwalifikacyjnej DOIIB we Wrocławiu w terminie 14 dni od dnia jej doręczenia.

Otrzymują:
1. Pan Mateusz Łukasz Jankowski
   Ul. Wielka 57/32
   53-338 Wrocław
2. Okręgowa Rada Izby
3. Główny Inspektor
   Nadzoru Budowlanego
4. a/a

DOLNOŚLĄSKA OKRĘGOWA IZBA INŻYNIERÓW BUDOWNICTWA

Skład orzekający OKK

DOLNOŚLĄSKA OKRĘGOWA IZBA INŻYNIERÓW BUDOWNICTWA
Prof. dr inż. Kazimierz Czapliński
Przewodniczący
Okręgowej Komisji Kwalifikacyjnej

1. prof. dr inż. Kazimierz Czapliński
2. dr inż. Zofia Zwierzchowska
3. mgr inż. Małgorzata Mikołajewska-Janiaczyk

ZA ZGODNOŚĆ
Z ORYGINAŁEM

STAROSTWO POWIATOWE
w Trzebnicy
Wydział Architektury i Budownictwa
55-100 Trzebnica, ul. Leśna 1
Tel. 71 387-95-57

Katarzyna
do projektowania
w specjalności architektoniczno-budowlanej
Zaświad.

STAROSTWO POWIATOWE
w Trzebnicy
Wydział Architektury i Budownictwa
55-100 Trzebnica, Ul. Leśna 1
Tel. 71 387-95-57, fax. 71 387-95-77

® POLSKA IZBA INŻYNIERÓW BUDOWNICTWA

Zaświadczenie

o numerze weryfikacyjnym:

DOŚ-FQ5-SSH-APU *

Pan Łukasz Fabian Wieruszewski o numerze ewidencyjnym DOŚ/BO/0334/14
adres zamieszkania ul. Wesoła 38/8, 50-524 Wrocław
jest członkiem Dolnośląskiej Okręgowej Izby Inżynierów Budownictwa i posiada wymagane ubezpieczenie od odpowiedzialności cywilnej.
Niniejsze zaświadczenie jest ważne do dnia 2015-08-31.

Zaświadczenie zostało wygenerowane elektronicznie i opatrzone bezpiecznym podpisem elektronicznym weryfikowanym przy pomocy ważnego kwalifikowanego certyfikatu w dniu 2014-09-04 roku przez:

Andrzej Pawłowski, Przewodniczący Okręgowej Rady Dolnośląskiej Okręgowej Izby Inżynierów Budownictwa.

(Zgodnie art. 5 ust 2 ustawy z dnia 18 września 2001 r. o podpisie elektronicznym (Dz. U. 2001 Nr 130 poz. 1450) dane w postaci elektronicznej opatrzone bezpiecznym podpisem elektronicznym weryfikowanym przy pomocy ważnego kwalifikowanego certyfikatu są równoważne pod względem skutków prawnych dokumentom opatrzonym podpisami własnoręcznymi.)

mgr inż. arch. Katarzyna Kubsik
Uprawnienia budowlane do projektowania bez ograniczeń w specjalności architektonicznej, nr upr. 61/DSOKK/2011 nr ewid. DS-1475

ZA ZGODNOŚĆ
Z ORYGINAŁEM

* Weryfikację poprawności danych w niniejszym zaświadczeniu można sprawdzić za pomocą numeru weryfikacyjnego zaświadczenia na stronie Polskiej Izby Inżynierów Budownictwa www.piib.org.pl lub kontaktując się z biurem właściwej Okręgowej Izby Inżynierów Budownictwa.

OKRĘGOWA IZBA INŻYNIERÓW BUDOWNICTWA
OKRĘGOWA KOMISJA KWALIFIKACYJNA

OKK.7131-190/2014/14

Wrocław, dnia 11 czerwca 2014 r.

DECYZJA

Na podstawie art. 24 ust. 1 pkt 2 ustawy z dnia 15 grudnia 2000r. o samorządach zawodowych architektów, inżynierów budownictwa oraz urbanistów *(jednolity tekst: Dz.U. z 2013r., poz. 932, z późniejszymi zmianami)*, art.12 ust. 3, art. 13 ust. 1 pkt 1 i ust. 2, art. 14 ust. 1 pkt 2 ustawy z dnia 7 lipca 1994r. Prawo budowlane *(jednolity tekst: Dz. U. z 2013r., poz.1409, z późniejszymi zmianami)* i § 11 ust 1 pkt 1 rozporządzenia Ministra Transportu i Budownictwa z dnia 28 kwietnia 2006r. w sprawie samodzielnych funkcji technicznych w budownictwie (*Dz.U. Nr 83, poz. 578, z późniejszymi zmianami)*, po ustaleniu, że zostały spełnione warunki w zakresie przygotowania zawodowego oraz po złożeniu egzaminu na uprawnienia budowlane z wynikiem pozytywnym

Pan Łukasz Fabian Wieruszewski

magister inżynier z kierunku budownictwo
urodzony dnia 6 sierpnia 1986 r. we Wrocławiu

otrzymuje

UPRAWNIENIA BUDOWLANE
numer ewidencyjny 13/DOŚ/14

w specjalności konstrukcyjno-budowlanej
do projektowania bez ograniczeń

Pan Łukasz Fabian Wieruszewski jest uprawniony:
W specjalności **konstrukcyjno-budowlanej** - na podstawie art. 12 ust. 1 pkt 1 i art. 13 ust. 4 ustawy Prawo budowlane, w związku z § 17 ust. 1 pkt 1 rozporządzenia Ministra Transportu i Budownictwa z dnia 28 kwietnia 2006r. w sprawie samodzielnych funkcji technicznych w budownictwie - do:
- projektowania obiektu budowlanego w zakresie sporządzania projektu architektoniczno-budowlanego w odniesieniu do konstrukcji obiektu,
- sprawdzania projektów budowlanych i sprawowania nadzoru autorskiego,
- sprawowania kontroli technicznej utrzymania obiektów budowlanych

bez ograniczeń w zakresie w/w specjalności.

Na podstawie § 15 w/w rozporządzenia Ministra Transportu i Budownictwa z dnia 28 kwietnia 2006r. w sprawie samodzielnych funkcji technicznych w budownictwie - uprawnienia niniejsze uprawniają do sporządzania projektów zagospodarowania działki lub terenu w zakresie specjalności konstrukcyjno-budowlanej.

UZASADNIENIE

Okręgowa Komisja Kwalifikacyjna Dolnośląskiej Okręgowej Izby Inżynierów Budownictwa we Wrocławiu na podstawie protokołów z postępowania kwalifikacyjnego oraz z przeprowadzonego egzaminu stwierdza, że Pan Łukasz Fabian Wieruszewski posiada wymagane prawem: wykształcenie i praktykę zawodową oraz uzyskał pozytywny wynik egzaminu - konieczne do uzyskania uprawnień budowlanych w specjalności konstrukcyjno-budowlanej do projektowania bez ograniczeń.

Pouczenie

1. Zgodnie z art. 12 ust. 7 w/w ustawy Prawo budowlane – podstawę do wykonywania samodzielnych funkcji technicznych w budownictwie stanowi wpis, w drodze decyzji, do centralnego rejestru Głównego Inspektora Nadzoru Budowlanego oraz wpis na listę członków właściwej izby samorządu zawodowego, potwierdzony zaświadczeniem wydanym przez tę izbę, z określonym w nim terminem ważności.
2. Od niniejszej decyzji służy odwołanie do Krajowej Komisji Kwalifikacyjnej Polskiej Izby Inżynierów Budownictwa w Warszawie, za pośrednictwem Okręgowej Komisji Kwalifikacyjnej DOIIB we Wrocławiu w terminie 14 dni od dnia jej doręczenia.

Otrzymują:
1. Pan Łukasz Fabian Wieruszewski
   Ul. Wesoła 38/8
   50-524 Wrocław
2. Okręgowa Rada Izby
3. Główny Inspektor
   Nadzoru Budowlanego
4. a/a

Skład orzekający OKK

DOLNOŚLĄSKA OKRĘGOWA IZBA INŻYNIERÓW BUDOWNICTWA
Prof. dr inż. Kazimierz Czapliński
Przewodniczący
Okręgowej Komisji Kwalifikacyjnej

1. prof. dr inż. Kazimierz Czapliński
2. dr inż. Zofia Zwierzchowska
3. mgr inż. Małgorzata Mikołajewska-Janiaczyk

ZA ZGODNOŚĆ Z ORYGINAŁEM

mgr inż. arch. Katarzyna Kubsik
Uprawnienia budowlane do projektowania bez ograniczeń w specjalności architektoniczna
nr upr. 61/DSOKK/2011 nr ewid. DS-1475

STAROSTWO POWIATOWE
w Trzebnicy
Wydział Architektury i Budownictwa
55-100 Trzebnica, Ul. Leśna 1
tel. 71 387-95-57, fax. 71 387-95-7

STAROSTWO POWIATOWE
w Trzebnicy
Wydział Architektury i Budownictwa
55-100 Trzebnica, Ul. Leśna 1
Tel. 71 387-95-57, fax. 71 387-95-77

POLSKA
IZBA
INŻYNIERÓW
BUDOWNICTWA

Zaświadczenie

o numerze weryfikacyjnym:

LBS-VX6-WTN-432 *

Pani Alicja Koszewar o numerze ewidencyjnym LBS/IS/0034/12
adres zamieszkania ul. Geodetów 28B/1, 65-339 Zielona Góra
jest członkiem Lubuskiej Okręgowej Izby Inżynierów Budownictwa i posiada wymagane ubezpieczenie od odpowiedzialności cywilnej.
Niniejsze zaświadczenie jest ważne od 2015-04-01 do 2016-03-31.

Zaświadczenie zostało wygenerowane elektronicznie i opatrzone bezpiecznym podpisem elektronicznym weryfikowanym przy pomocy ważnego kwalifikowanego certyfikatu w dniu 2015-05-19 roku przez:

Andrzej Cegielnik, Przewodniczący Rady Lubuskiej Okręgowej Izby Inżynierów Budownictwa.

(Zgodnie art. 5 ust 2 ustawy z dnia 18 września 2001 r. o podpisie elektronicznym (Dz. U. 2001 Nr 130 poz. 1450) dane w postaci elektronicznej opatrzone bezpiecznym podpisem elektronicznym weryfikowanym przy pomocy ważnego kwalifikowanego certyfikatu są równoważne pod względem skutków prawnych dokumentom opatrzonym podpisami własnoręcznymi.)

* Weryfikację poprawności danych w niniejszym zaświadczeniu można sprawdzić za pomocą numeru weryfikacyjnego zaświadczenia na stronie Polskiej Izby Inżynierów Budownictwa www.piib.org.pl lub kontaktując się z biurem właściwej Okręgowej Izby Inżynierów Budownictwa.

Za zgodność z oryginałem

STAROSTWO POWIATOWE
w Trzebnicy
Wydział Architektury i Budownictwa
55-100 Trzebnica, Ul. Leśna 1
Tel. 71 387-95-57, fax. 71 387-95-

LUBUSKA OKRĘGOWA IZBA INŻYNIERÓW BUDOWNICTWA
w Gorzowie Wlkp.
Okręgowa Komisja Kwalifikacyjna
sygn. akt. LBS/OKK/0054/0022/11

Gorzów Wlkp. 26-11-2011r.

DECYZJA

Na podstawie art. 24 ust. 1 pkt 2 ustawy z dnia 15 grudnia 2000r. o samorządach zawodowych architektów, inżynierów budownictwa oraz urbanistów *(Dz. U. z 2001 r. Nr 5 poz. 42 z późn. zm.),* art. 12 ust. 3, art. 13 ust.1 pkt 1, art. 14, ust.1, pkt 4 ustawy z dnia 7 lipca 1994r. Prawo budowlane *(tekst jednolity: Dz.U.10.243.1623 z późn. zm.)* oraz § 11 ust.1 pkt 1 *rozporządzenia Ministra Transportu i Budownictwa z dnia 28 kwietnia 2006r. w sprawie samodzielnych funkcji technicznych w budownictwie (Dz. U. Nr 83 poz. 578z późn. zm.).*

Okręgowa Komisja Kwalifikacyjna
n a d a j e
Pani **Alicji KOSZEWAR**
Urodzonej 08-05-1982r. w Głogowie
magistrowi inżynierowi –inżynieria środowiska

UPRAWNIENIA BUDOWLANE
numer ewidencyjny LBS/0062//POOS/11

do projektowania bez ograniczeń
w specjalności instalacyjnej w zakresie sieci, instalacji i urządzeń cieplnych, wentylacyjnych, gazowych, wodociągowych i kanalizacyjnych

UZASADNIENIE

W związku z uwzględnieniem w całości żądania strony na podstawie art. 107 § 4 Kpa odstępuje się od uzasadnienia decyzji. Zakres uprawnień podany jest na odwrocie.

Pouczenie

Od niniejszej decyzji służy odwołanie do Krajowej Komisji Kwalifikacyjnej Polskiej Izby Inżynierów Budownictwa w Warszawie, za pośrednictwem Okręgowej Komisji Kwalifikacyjnej Lubuskiej Okręgowej Izby Inżynierów Budownictwa w terminie 14 dni od daty jej doręczenia

Członkowie Składu Orzekającego

1. mgr inż. .Marek PUCHALSKI.....
2. mgr Emilia KUCHARCZYK.....
3. inż. Edward WIĘCKOWSKI.....

LUBUSKA OKRĘGOWA IZBA INŻYNIERÓW BUDOWNICTWA
Pieczęć okrągła

Za zgodność z oryginałem

***

Szczegółowy zakres uprawnień
do projektowania bez ograniczeń
w specjalności instalacyjnej w zakresie sieci, instalacji i urządzeń cieplnych, wentylacyjnych, gazowych, wodociągowych i kanalizacyjnych

1. Na mocy art. 12 ust.1 pkt 1 i 5 , art.13 ust. 4 *ustawy – Prawo budowlane*, **w zakresie objętym wyżej wymienioną specjalnością**, niniejsze uprawnienia stanowią podstawę do:

a) projektowania, sprawdzania projektów budowlanych i sprawowania nadzoru autorskiego
b) sprawowania kontroli technicznej utrzymania obiektów budowlanych

2. Na mocy § 15 oraz § 23 ust. 1 *rozporządzenia Ministra Transportu i Budownictwa z dnia 28 kwietnia 2006 r. w sprawie samodzielnych funkcji technicznych w budownictwie* , uprawnienia budowlane w specjalności instalacyjnej w zakresie sieci, instalacji i urządzeń cieplnych, wentylacyjnych, gazowych, wodociągowych i kanalizacyjnych do projektowania bez ograniczeń uprawniają do:
projektowania obiektu budowlanego takiego jak:

a) sieci i instalacje cieplne, wentylacyjne, gazowe, wodociągowe i kanalizacyjne z doborem właściwych urządzeń w projekcie budowlanym;
b) sporządzania projektu zagospodarowania działki lub terenu w zakresie tej specjalności.

***

Otrzymują:
1. Pani **Alicja Koszewar**
   Zam. Ul. Geodetów 28B/1; 65-339 Zielona Góra
2. Główny Inspektor Nadzoru Budowlanego-Warszawa
3. OR LOIIB
4. aa.

PRZEWODNICZĄCY
OKRĘGOWEJ KOMISJI KWALIFIKACYJNEJ
Lubuskiej Okręgowej Izby Inżynierów Budownictwa

mgr inż. Marek Puchalski

Za zgodność z oryginałem

STAROSTWO POWIATOWE
w Trzebnicy
Wydział Architektury i Budownictwa
55-100 Trzebnica, Ul. Leśna 1
Tel. 71 387-95-57, fax. 71 387-95-7

DOLNOŚLĄSKA
OKRĘGOWA
I Z B A
INŻYNIERÓW
BUDOWNICTWA

Wrocław, dn. 2014-11-18

ZAŚWIADCZENIE

Pan/Pani **Waldemar Szumski**

nazwisko rodowe .....

miejsce zamieszkania **ul.B. Leśmiana 5**

51-141 Wrocław

jest członkiem
Dolnośląskiej Okręgowej Izby Inżynierów Budownictwa
o numerze ewidencyjnym **DOŚ/BO/4865/01**
i posiada wymagane ubezpieczenie od odpowiedzialności cywilnej.

Niniejsze zaświadczenie jest ważne
od dnia **2015-01-01** do dnia **2015-12-31**

DOLNOŚLĄSKA OKRĘGOWA
IZBA INŻYNIERÓW BUDOWNICTWA
mgr inż. Rainer Bulla
Zastępca Przewodniczącego Rady
(pieczęć i podpis Przewodniczącego Rady DOIIB)

Termin ważności niniejszego zaświadczenia można sprawdzić
na stronie www.piib.org.pl w zakładce „Lista członków"

Za zgodność
z oryginałem

PREZYDIUM RADY NARODOWEJ
m. Wrocławia
Wydział Budownictwa Urbanistyki
i Architektury we Wrocławiu

Nr ewid. uprawn. 263/71/Wm

Wrocław, dnia 15 października 1971 r.

STAROSTWO POWIATOWE
w Trzebnicy
Wydział Architektury i Budownictwa
ul. Leśna 1
tel. 71 387-95-57, fax. 71 387-95-57

Uprawnienia budowlane

Na podstawie art. 18, art. 19 ust. I pkt. 2 i art. 20 ust. I ustawy z dnia 31 stycznia 1961 r. – prawo budowlane (Dz. U. nr 7, poz. 46) oraz § 29 § 6 ust. 1 pkt 1 rozporządzenia Przewodniczącego Komitetu Budownictwa, Urbanistyki i Architektury z dnia 10 września 1962 r. w sprawie kwalifikacji fachowych osób wykonujących funkcje techniczne w budownictwie powszechnym (Dz. U. nr 53, poz. 266)

ob. Waldemar Kazimierz SZUMSKI
inżynier budownictwa lądowego

urodzony dnia 11 lipca 1940 r. w Lublinie

OTRZYMUJE

w specjalności konstrukcyjno inżynieryjnej

uprawnienia budowlane do sporządzania projektów budowlanych konstrukcyjnych wszelkich obiektów budowlanych, projektów instalacji i urządzeń sanitarnych z wyjątkiem skomplikowanych urządzeń i instalacji, oraz następujących projektów budowlanych architektonicznych:

a/ ~~wszelkich obiektów budowlanych inżynierskich, zaliczanych do~~ budownictwa powszechnego;

b/ obiektów budowlanych o prostej architekturze /§ 1 ust. 3/;

c/ budynków przemysłowych o charakterze wyłącznie produkcyjnym lub składowym.

Główny Architekt m. Wrocławia
mgr inż. arch. Zenon Nasiorski

PREZYDIUM RADY NARODOWEJ m. WROCŁAWIA

Za zgodność z oryginałem

inż. ZBIGNIEW SZUMSKI
Uprawniony
w specj. konstrukcyjno-budowlanej
z § 5, 6 i 7 Nr upr. AU-F 2/24/80
oraz § 2 ust. 1 Nr upr. UAN. VI-f/3/81/88

Druk. P.Z.Dz. Głuchych W-w zam. 557/68 A4 nakł. 3000

WOJEWÓDZKI URZĄD
OCHRONY ZABYTKÓW
we Wrocławiu
50-243 Wrocław, ul. Władysława Łokietka 11
tel. (071) 343-65-01, 344-38-92, fax 344-14-49

WZN.5183.1617.2015.RK
RKP 24914.27264/2015

WUOZ
207787

Wrocław, 17.08.2015 r.

Pani Dorota Waszak
Architekt Katarzyna Kubsik
ul. Zielona 5a
67-200 Serby
adres korespondencyjny:
ul. Żeromskiego 83/3
50-312 Wrocław

dotyczy: **termomodernizacji Gimnazjum nr 1 przy ul. św. Jadwigi 10 w Trzebnicy, dz. nr 30 AM 13**

W odpowiedzi na pismo z dnia 22.07.2015 r. (wpł. 24.07.2015 r.), uzupełnione i skorygowane w dniu (wpł.) 12.08.2015 r. w powyższej sprawie uprzejmie informuję, że **opiniuję pozytywnie** planowaną termomodernizację budynku Gimnazjum nr 1 przy ul. św. Jadwigi 10 w Trzebnicy, dz. nr 30 AM 13, zgodnie z załączonym programem prac, z uwagą: należy przedstawić do uzgodnienia w trybie roboczym ofertę wykonawcy stolarki drzwiowej zewnętrznej budynku północnego (nowsza część) oraz drzwi do kotłowni i okna w głównym budynku Gimnazjum.

Program prac stanowi załącznik do niniejszej opinii.

Zastępca Dolnośląskiego
Wojewódzkiego Konserwatora Zabytków
we Wrocławiu
mgr Ewa Kica

a/a Trzebnica
RK

mgr inż. arch. Katarzyna Kubsik
Uprawnienia budowlane do projektowania
bez ograniczeń w specjalności architektonicznej.
nr upr. 51/DSOKK/2011 nr ewid. DS-1475

ZA ZGODNOŚĆ
Z ORYGINAŁEM

Ds. WZN.5183.1617.2015.RK

WUOZ
240060

W.U.O.Z. - D.W.K.Z.
Wpł. 12-08-2015
Ldz. 28264 Zał. .....

M!15_10

Dorota Waszak
jednostka projektująca:
Architekt Katarzyna Kubsik
Adres firmy:
Ul. Zielona 5a, 67-200 Serby
NIP: 693 203 23 03
Adres korespondencyjny:
ul. Żeromskiego 83/3, 50-312 Wrocław
Tel: 789 497 942

15.08.2015, Wrocław
Wojewódzki Urząd Ochrony Zabytków we Wrocławiu
ul. Władysława Łokietka 11
50-243 Wrocław

UZUPEŁNIENIE WNIOSKU DNIA 22.07.2015R. O ZAJĘCIE STANOWISKA W SPRAWIE

Dotyczy opracowania:
„Termomodernizacja obiektów użyteczności publicznej na terenie Gminy Trzebnica. Zadanie III : Gimnazjum nr 1 w Trzebnicy.
Budynek przy ul. Św. Jadwigi 10 w Trzebnicy, działka nr 30, AM-13, obręb Trzebnica.

Inwestor:
Gmina Trzebnica
pl. J. Piłsudskiego 1
55-100 Trzebnica

W związku z zamierzeniem zgłoszenia prac termomodernizacyjnych w obiekcie przy ul. Jadwigi 10 w Trzebnicy zwracam się z prośbą o zajęcia stanowiska w sprawie dla planowanego zamierzenienia budowlanego.

Opis zamierzenia:
- kompletna modernizacja systemu c.o. – wymiana rurarzu, zabudowa nowych grzejników, nowoczesnego kotła na gaz, oraz zainstalowanie nowoczesnej automatyki regulacyjnej;
- wymiana źródła ciepła dla c.w.u.
- docieplenie ścian zewnętrznych nowszej części obiektu (budynek północny);
- wymiana stolarki drzwiowej zewnętrznej w nowszej części obiektu (budynek północny);
- docieplenie stropodachu (budynek północny) granulatem styropianowym gr. 25 cm;
- docieplenie stropu (budynek południowy) pod poddaszem nieogrzewanym gr. 22 cm;
- docieplenie połaci dachowej (budynek południowy) nad częścią ogrzewaną;
- docieplenie ściany wewnętrznej (budynek południowy) między poddaszem ogrzewanym a nieogrzewanym;
- powiększenie otworu drzwiowego, zewnętrznego w kotłowni zlokalizowanej w głównym budynku;
- wybicie otworu okiennego i montaż okna przy drzwiach do kotłowni;

Załączniki:
1. Rysunek elewacji
2. Zdjęcia
3. Pełnomocnictwo

WOJEWÓDZKI URZĄD OCHRONY ZABYTKÓW
we Wrocławiu
ZAŁ. NR 1 do pisma-postanowienia, decyzji
NR WZN.5183.1617.2015.RK
z dnia 17.08.2015r.

STAROSTWO POWIATOWE
w Trzebnicy
Wydział Architektury i Budownictwa
55-100 Trzebnica, Ul. Leśna 1
tel. 71 387-95-57, fax. 71 387-95-77

STAROSTWO POWIATOWE
w Trzebnicy
Wydział Architektury i Budownictwa
55-100 Trzebnica, Ul. Leśna 1
Tel. 71 387-95-57, fax. 71 387-95-77

POLSKA
SPÓŁKA GAZOWNICTWA

Polska Spółka Gazownictwa sp. z o.o.
Oddział we Wrocławiu
ul. Ziębicka 44, 50-507 Wrocław
tel. 71 364 94 00, faks 71 336 78 17

Zespół ds. Przyłączania
tel. 71 364 93 26

Gmina Trzebnica
ul. św. Jadwigi 10
55-100 Trzebnica

Wrocław, 19-08-2015r.

Nasz znak: PSG/5/OKP/426/ED-WP-305303/2015

WARUNKI PRZYŁĄCZENIA DO SIECI GAZOWEJ

Przewidywany pobór gazu ziemnego wysokometanowego w ilości większej niż 10 m3/h/ gazu ziemnego zaazotowanego w ilości większej niż 25 m3/h

W odpowiedzi na wniosek z dnia 23-07-2015r. w oparciu o Rozporządzenie Ministra Gospodarki z dnia 2 lipca 2010 r. w sprawie szczegółowych warunków funkcjonowania systemu gazowego Dz. U. z 22 lipca 2010 r. Nr 133 poz. 891, wydaje się następujące Warunki przyłączenia do sieci gazowej:

1. Rodzaj paliwa: **GZ-50 gaz ziemny wysokometanowy wg normy: PN-C-04750 grupa E.**
2. Miejsce przyłączenia instalacji podmiotu (Punkt wyjścia z systemu gazowego): **gimnazjum**, adres: **Trzebnica**, ul. **św. Jadwigi 10** .
3. Cel wykorzystania paliwa gazowego.
   grzewczych
   wytwarzania ciepłej wody użytkowej
4. Rodzaj i ilość urządzeń gazowych, które będą podłączone do instalacji gazowej:

Urządzenie	Moc urządzenia [kW]	Liczba urządzeń [szt.]	Moc urządzeń [kW]
kocioł gaz. dwufunkcyjny	300	1	300
		Łączna moc [kW]	300

5. Charakterystyka dostawy i odbioru paliwa gazowego:

W roku	Min. godzinowy [m^3/h]	Maks. godzinowy [m^3/h]	Min. dobowy [m^3/doba]	Maks dobowy [m^3/doba]	Min. roczny [tys. m^3/rok]	Maks. roczny [tys. m^3/rok]
2016 r.	3	36	645	726,5	34,73	55,6
Docelowo 2017r.	3	36	645	726,5	34,73	55,6

Charakterystyka sezonowa dostawy i odbioru paliwa gazowego:

% poboru rocznego				Razem
I kwartał	II kwartał	III kwartał	IV kwartał	
47	18	6	29	100 %

6. Moc przyłączeniowa: **37 [m^3/h];**
7. Ciśnienie paliwa gazowego:
   7.1. w sieci dystrybucyjnej: minimalne **1,6** [kPa], maksymalne: **2,5** [kPa]
   7.2. w punkcie dostarczania i odbioru: minimalne: **1,6** [kPa],maksymalne: **2,5** [kPa].

Za zgodność z oryginałem

47

8. Miejsce włączenia do czynnej sieci gazowej:
   8.1. Gazociąg **niskiego** ciśnienia.
   8.2. Materiał: , średnica: De **150** mm.
   8.3. Lokalizacja: **Trzebnica**, ul. **Św. Jadwigi**,
9. Zakres i parametry techniczne budowy przyłącza:

Liczba przyłączy: **1** szt.

Ciśnienie	Moc przyłączeniowa [m^3/h]	Materiał - rodzaj, typ, typoszereg	Średnica [mm]	Długość [m]
niskie	36	PE 100 SDR 17.6	90	33

10. Wymagania dotyczące kontroli dostawy i odbioru paliwa gazowego:
    10.1. Miejsce dostawy i odbioru: **Trzebnica**, ul. **św. Jadwigi 10**,
    10.2. Miejsce usytuowania gazomierza: **punkt gazowy, naścienny**
    10.3. Charakterystyka układu pomiarowego:
        10.3.1. typ gazomierza: miechowy G 25 - **1** [szt.], rozstaw króćców: **340** [mm], lokalizacja: **punkt gazowy** , status urządzenia: **projektowane**,
        10.3.2. rejestratora szczytów godzinowych z przekazem telemetrycznym - 1 [szt.], lokalizacja: **punkt gazowy**, status urządzenia: **projektowane**,
        10.3.3. układ pomiarowy służący do rozliczeń winien spełniać zalecenia norm ZN-G-4001÷4010;
11. Miejsce rozgraniczenia sieci gazowej PSG sp. z o.o. i instalacji odbiorcy przyłączanego stanowi: **kurek odcinający** zlokalizowany **za gazomierzem w punkcie gazowym na zewnętrznej ścianie obiektu**.
12. Określenie możliwości korzystania z innych źródeł energii, w przypadku przerw lub ograniczeń w dostarczeniu paliwa gazowego: brak
13. Przyłącze powinno być zaprojektowane i wykonane, w trybie określonym prawem budowlanym, zgodnie z Rozporządzeniem Ministra Gospodarki z dnia 26 kwietnia 2013 r. w sprawie warunków technicznych, jakim powinny odpowiadać sieci gazowe i ich usytuowanie (Dz. U. z 2013 r. poz. 640), w oparciu o dokumentację techniczną oraz dokumenty wymagane prawem budowlanym.
14. Instalacja gazowa powinna być zaprojektowana i wykonana w trybie określonym Prawem budowlanym, zgodnie z wymogami Rozporządzenia Ministra Infrastruktury z dnia 12 kwietnia 2002 r. w sprawie warunków technicznych, jakim powinny odpowiadać budynki i ich usytuowanie (Dz. U. z 2002 r. Nr 75 poz. 690) z późn. zmianami w oparciu o dokumentację techniczną, na którą uzyskano prawomocne pozwolenie na budowę. Zgodnie z powyższymi przepisami zabrania się stosowania w jednym budynku gazu płynnego i gazu z sieci gazowej.
15. Zaprojektowanie i wykonanie instalacji gazowej leży po stronie Klienta.
16. Wewnętrzną instalację gazową należy zabezpieczyć przed prądami błądzącymi w przypadku, gdy przyłącze gazowe wykonane będzie z rur stalowych.
17. Dokumentację projektową należy uzgodnić w Oddziale w zakresie rozwiązań technicznych budowy przyłącza oraz pomiaru paliwa gazowego.
18. Opłata za przyłączenie jest ustalana i pobierana w wysokości wynikającej z Taryfy obowiązującej w dniu zawarcia Umowy o przyłączenie, wg obowiązującej stawki plus podatek VAT.
19. Opłata za przyłączenie określona zostanie w Umowie o przyłączenie, stanowiącej podstawę do rozpoczęcia przez PSG sp. z o.o. prac projektowych i budowlanych.
20. Szacunkowa wysokość opłaty za przyłączenie wynosi **6904,07 zł netto** plus podatek VAT, to jest łącznie **8492,01 zł**.
21. Zakres przyłączenia obejmuje wykonanie dokumentacji projektowej i uzyskanie dokumentu określonego Prawem budowlanym, wykonanie przyłączenia, nadzór nad jego realizacją oraz włączenie do czynnej sieci gazowej.
22. Przyłączane do sieci urządzenia, instalacje muszą spełniać wymagania techniczne i eksploatacyjne zapewniające:
    22.1. Bezpieczeństwo funkcjonowania systemu gazowego,
    22.2. Zabezpieczenie systemu gazowego przed uszkodzeniami spowodowanymi niewłaściwą pracą przyłączonych urządzeń,
    22.3. Zabezpieczenie przyłączonych urządzeń, instalacji przed uszkodzeniami w przypadku awarii lub wprowadzenia ograniczeń w poborze lub dostarczaniu paliw gazowych.
23. Realizacja przyłączenia do sieci gazowej może nastąpić po zawarciu Umowy o przyłączenie na pisemny wniosek Klienta i uzyskaniu przez PSG sp. z o.o. Oddział we Wrocławiu zgód właścicieli działek, przez które przebiegać będzie przyłącze, będących we władaniu osób trzecich. Planowany termin realizacji przyłączenia to 6 miesięcy od zawarcia umowy o przyłączenie.

Za zgodność z oryginałem

STAROSTWO POWIATOWE
w Trzebnicy
Wydział Architektury i Budownictwa
55-100 Trzebnica, Ul. Leśna 1
Tel. 71 387-95-57, fax. 71 387-95-77

24. W przypadku zmiany parametrów odbioru paliwa gazowego, należy ponownie wystąpić z wnioskiem o określenie nowych Warunków przyłączenia do sieci gazowej.
25. Warunki przyłączenia są ważne przez okres 24 miesięcy od daty ich wydania.
26. Warunki przyłączenia sporządzono w dwóch egzemplarzach, w tym jeden dla Klienta.
27. Klauzule:
    - 27.1. W realizacji przyłączenia (w tym w opracowaniach projektowych) należy stosować rozwiązania techniczne i technologiczne przewidziane wewnętrznymi opracowaniami PSG sp. z o.o. Oddział we Wrocławiu, których odpowiednie części tematyczne będą udostępnione projektantowi/ wykonawcy na jego zgłoszenie, wyrażone w formie pisemnej, lub elektronicznej.
    - 27.2. Projekt wewnętrznej instalacji gazowej nie podlega uzgodnieniu w PSG sp. z o.o.
    - 27.3. Niniejsze Warunki przyłączenia do sieci gazowej stanowią oświadczenie o zapewnieniu dostarczania paliwa gazowego w rozumieniu art.34 ust. 3 pkt. 3 lit. A) Ustawy Prawo budowlane oraz art. 7 ust 14 Ustawy Prawo energetyczne, jednak nie są zobowiązaniem do sprzedaży paliwa gazowego.
    - 27.4. Jeżeli podmiot, w ciągu 30 dni od dnia otrzymania Warunków przyłączenia nie wystąpi do PSG sp. z o.o. z wnioskiem o zawarcie Umowy o przyłączenie, a zostały określone Warunki przyłączenia do sieci dystrybucyjnej, dla realizacji których niezbędne byłoby wykorzystanie tej samej przepustowości technicznej systemu dystrybucyjnego lub zostały określone Warunki przyłączenia do sieci dystrybucyjnej, które dotyczą obszaru pokrywającego się terytorialnie w całości lub części, PSG sp. z o.o. Oddział we Wrocławiu zawiera Umowy o przyłączenie do sieci z uwzględnieniem kolejności wpływu kompletnych Wniosków o zawarcie Umowy o przyłączenie, w miarę istniejących warunków technicznych w szczególności wolnych przepustowości technicznych systemu dystrybucyjnego.
    - 27.5. PSG sp. z o.o. nie ponosi odpowiedzialności za działanie Podmiotu związane z przyłączeniem, podjęte przed zawarciem Umowy o przyłączenie.
    - 27.6. Zawarcie Umowy o przyłączenie podtrzymuje ważność Warunków przyłączenia.
    - 27.7. Wzór Umowy o przyłączenie udostępniany jest na stronie internetowej PSG sp. z o.o. - www.psgaz.pl.
    - 27.8. Inne istotne dla realizacji przedmiotowego przyłączenia informacje : załącznik nr 1 i 2 oraz szkic.
    - 27.9. **Uwaga: istniejące przyłącze Dn 50 należy odciąć, a instalację wewnętrzną przepiąć do nowo wybudowanego przyłącza.**

PRZEDSIĘBIORSTWO GAZOWNICZE
KIEROWNIK
Dział Rozwoju i Obsługi Klienta

.....
Danuta Hosa-Wlizło

Opracował: Ewa Dankiewicz
Dodatkowe informacje można uzyskać pod numerem telefonu: 71 364 93 26
Adres e-mail: ewa.dankiewicz@wroclaw.psgaz.pl

Data odbioru lub wysłania do Klienta: .....

Otrzymują:
1. Klient,
2. a/a

KANCELARIA
Polska Spółka Gazownictwa sp. z o.o.
Oddział we Wrocławiu
wysłano dnia
20 -08- 2015
podpis .....

Za zgodność z oryginałem

ZAŁĄCZNIK NR 1
do warunków przyłączenia

WARUNKI PROJEKTOWANIA I WYKONANIA UKŁADU POMIAROWEGO U 1 Z GAZOMIERZEM MIECHOWYM

dla Q = 29,0 m ^{3} / h - docelowo;

1. Układ pomiarowy U1 wg schematu stanowiącego załącznik nr 2 do warunków.
2. Gazomierz miechowy wyposażony w wyjście impulsowe **G 25 /np. firmy METRIX, INTERGAZ, ACTARIS /.**
3. Armatura odcinająca zestaw pomiarowy (zawór przed i za zestawem pomiarowym).
4. Elektroniczny rejestrator impulsów współpracujący z programem MacSQL do sczytywania danych transmisją GSM, np typu MacR 4 z modułem GSM firmy „PLUM" – Białystok .
5. Całkowita przepustowość każdego układu pomiarowego – **40,0 m ^{3} / h.**
6. Układ pomiarowy będzie pracował na ciśnieniu ≤ **2,5 kPa**.
7. Odbiorca zobowiązany jest do takiego poboru gazu, aby nie wychodzić poza zakres układu pomiarowego czyli pobór gazu musi być w granicach od **0,25 m^3/h** do **40,0 m^3/h.**
8. W przypadku zmian w urządzeniach odbiorczych gazu powodujących zmianę zakresu pomiarowego dobranego układu pomiarowego należy niezwłocznie ponownie uzgodnić nowy układ pomiarowy z Działem Pomiarów i Telemetrii we Wrocławiu.
9. Schemat układu pomiarowego nie zawiera kurka głównego (kurek główny może spełniać funkcję zaworu odcinającego przed zestawem pomiarowym, w przypadku usytuowania tego zestawu bezpośrednio za przyłączem gazu).
10. Projekt układu pomiarowego należy uzgodnić w **Dziale Pomiarów i Telemetrii, Wrocław ul. Gazowa 3 bud. „ J", tel. 71 36 49 120; tel. kom. 0 601 181 376**

KIEROWNIK
Działu Pomiarów i Telemetrii

Dariusz Bak

Za zgodność z oryginałem

ZAŁĄCZNIK NR 2

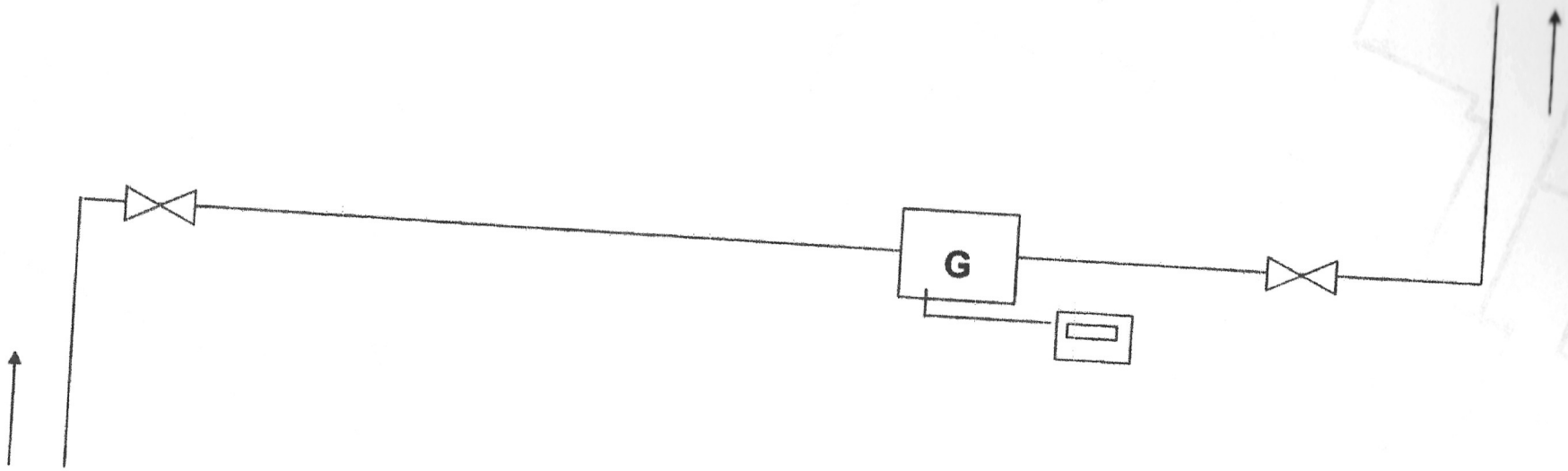

Schemat układu pomiarowego z gazomierzem miechowym i rejestratorem

Za zgodność z oryginałem

STAROSTWO POWIATOWE
w Trzebnicy
Wydział Architektury i Budownictwa
55-100 Trzebnica, Ul. Leśna 1
Tel. 71 387-95-57, fax. 71 387-95-77

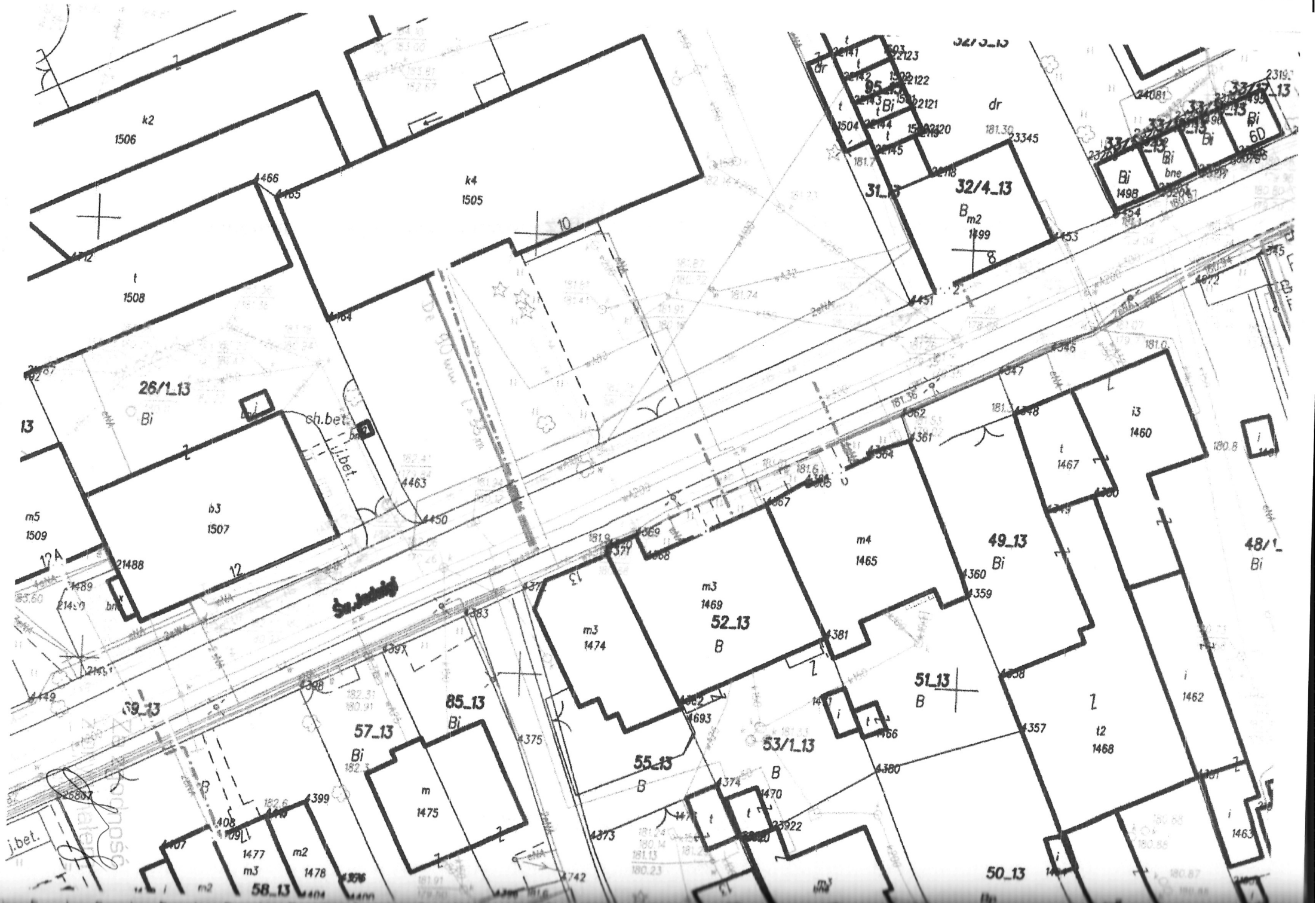
k2
1506
k4
1505
t
1508
26/1_13
Bi
sh.bet.
j.bet.
b3
1507
m5
1509
12A
12
21488
1489
13
32/3_13
dr
95
Bi
1504
2141
2142
2143
2144
2145
2122
2121
2120
2118
23345
32/4_13
Bm2
1499
31_13
1451
1453
1454
1498
Bi
bne
6D
33
1495
2319
24081
i3
1460
t
1467
1361
1362
1364
1367
1368
1369
1371
1348
1347
1346
181.36
181.6
180.8
m4
1465
49_13
Bi
1360
1359
48/1_
Bi
m3
1469
52_13
B
m3
1474
1381
51_13
B
1458
1357
t2
1468
i
1462
1463
1466
53/1_13
B
1380
1374
1470
23922
55_13
B
1373
1693
1382
1375
m
1475
85_13
Bi
57_13
Bi
1383
1397
1398
1399
1408
1407
1477
m3
m2
1478
58_13
1404
1400
1742
50_13
m3
m2
1449
1450
1463
1464
1465
1466
10
8
2
7
Z
B
i
t

STAROSTWO POWIATOWE
w Trzebnicy
Wydział Architektury i Budownictwa
55-100 Trzebnica, Ul. Leśna 1
Tel. 71 387-95-57, fax. 71 387-95-57

MAKE!

MAKE! GRUPA PROJEKTOWA TEL.789 497 942

JEDNOSTKA PROJEKTOWA :
ARCHITEKT KATARZYNA KUBSIK
UL. ZIELONA 5 A | 67_200 SERBY
T: 48/ 693 135 704 NIP_6932032303
BIURO.MAKE@GMAIL.COM

Nr projektu	M!/15/10
Obiekt	Budynek użyteczności publicznej
Adres obiektu	ul. Św. Jadwigi 10, 55-100 Trzebnica
Stadium	PROJEKT BUDOWLANY
Zleceniodawca	Gmina Trzebnica pl. Marszałka Józefa Piłsudskiego 1 55-100 Trzebnica
Nr działek	działka nr 30 obręb Trzebnica
Temat :	

PRZEBUDOWĄ INSTALACJI GAZU W BUDYNKU

W RAMACH TERMOMODERNIZACJI OBIEKTÓW UŻYTECZNOŚCI PUBLICZNEJ NA TERENIE GMINY TRZEBNICA.

ZADANIE III : GIMNAZJUM NR 1 W TRZEBNICY

BRANŻA	Stanowisko	Imię i nazwisko	Nr uprawnień	Data	Podpis
Instalacje sanitarne	Projektował	inż. Waldemar Szumski	nr upr. 263/71/Wm	08.2015	
	Sprawdziła	mgr inż. Alicja Koszewar	LBS/0062/POOS/11	08.2015	

ZA ZGODNOŚĆ
Z ORYGINAŁEM

Oświadczam, że niniejsze opracowanie zostało wykonane zgodnie z umową, obowiązującymi przepisami oraz zasadami wiedzy technicznej i może służyć celowi dla którego zostało wykonane.

Wrocław, sierpień 2015

STAROSTWO POWIATOWE
w Trzebnicy
Wydział Architektury i Budownictwa
55-100 Trzebnica, Ul. Leśna 1
Tel. 71 387-95-57, fax. 71 387-95-77

...zu

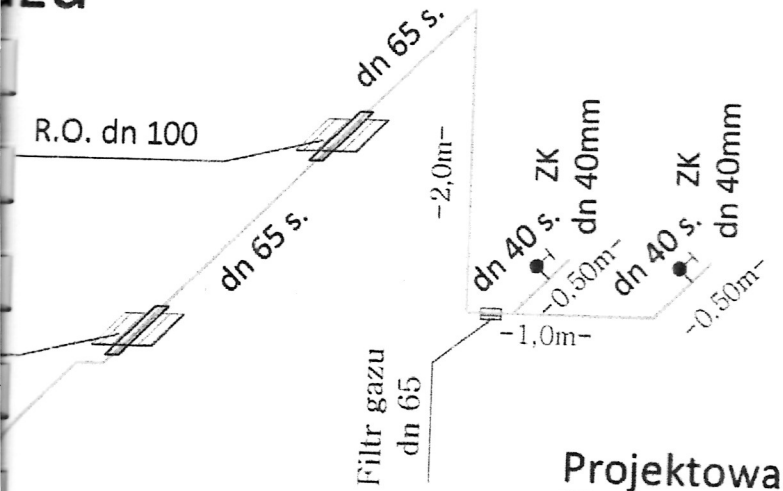

ZA ZGODNOŚĆ
Z ORYGINAŁEM

Projektowana przebudowa instalacji gazowej:

1. Kurek główny kołnierzowy dn 80
2. 2 Gazomierze G-4 - podejście rura dn 32
3. Kurki kulowe gwintowane dn 32
4. Rura dn 65 do gazomierza G-25
5. Kurek kulowy kołnierzowy dn 65
6. Gazomierz miechowy G25, l=335
7. Rejestrator gazu z transmisją GSM typu MacR 4
8. Manometr 6 kPa z kurkiem trójdrogowym
9. Kurek kulowy kołnierzowy dn 65
10. Zawór z głowicą zamykającą MAG-3
11. Szafka gazowa stalowa malowana proszkowa o wym. 1000x1200x450mm

miejsce włączenia do
istniejącej instalacji gazowej
(inst. pom. kuchni bud. Gimnazjum)

Uzgodniono. Układ pomiarowy powinien być wykonany w sposób umożliwiający swobodny montaż i demontaż każdego z gazomierzy.

KIEROWNIK
Działu Pomiarów i Telemetrii
u.z.
Dariusz Bąk

...ZENIA:

...przewód gazowy - rura stalowa
czarna bez szwu

...rura osłonowa ze stali nierdzewnej

...owe prowadzić w odległości min. 10cm od
...wodów instalacyjnych; miejsca kolizji instalacji
przewodami prowadzić w odległości min. 2 cm
...umieszczony w szafce gazowej usytuować w
...5 m od poziomu terenu, krawędzi otworu
...ennego.

MAKE! GRUPA PROJEKTOWA TEL. 789 497 942

firma projektująca: ARCHITEKT KATARZYNA KUBSIK, ul. Zielona 5a, 57-200 Sarby, tel: 693 135 704, mail: katarzyna.make@gmail.com	adres inwestora: GMINA TRZEBNICA, pl. J. Piłsudskiego 1, 55-100 Trzebnica
temat: POWIĘKSZENIE ISTNIEJĄCEGO OTWORU DRZWIOWEGO ORAZ WYKONANIE NOWEGO OTWORU OKIENNEGO WRAZ Z PRZEBUDOWĄ INSTALACJI GAZU W BUDYNKU W RAMACH TERMOMODERNIZACJI OBIEKTÓW UŻYTECZNOŚCI PUBLICZNEJ NA TERENIE GMINY TRZEBNICA. ZADANIE III : GIMNAZJUM NR 1 W TRZEBNICY	
adres inwestycji: UL. ŚWIĘTEJ JADWIGI 10, 55-100 TRZEBNICA DZ. NR 30 AM-17, OBRĘB TRZEBNICA	
projektant: inż. Waldemar Szumski nr upr. 263/71/Wm	podpis:
sprawdzający: mgr inż. Alicja Koszewar upr. bud. nr LBS/0062//POOS/11	podpis:
rysunek: AKSONOMETRIA INSTALACJI GAZOWOWEJ	instalacje sanitarne / projekt budowlany: P.B. · data: 08.2015 · skala: 1:50 · nr proj: M!/15/10 · nr rys: IS.03

STAROSTWO POWIATOWE
w Trzebnicy
Wydział Architektury i Budownictwa
55-100 Trzebnica, Ul. Leśna 1
Tel. 71 387-95-57, fax. 71 387-95-7

Aksonometria instalacji ga

ZA ZGODNOŚĆ
Z ORYGINAŁEM
Katarzyna Kubsik
projektowania
konicznej.
475

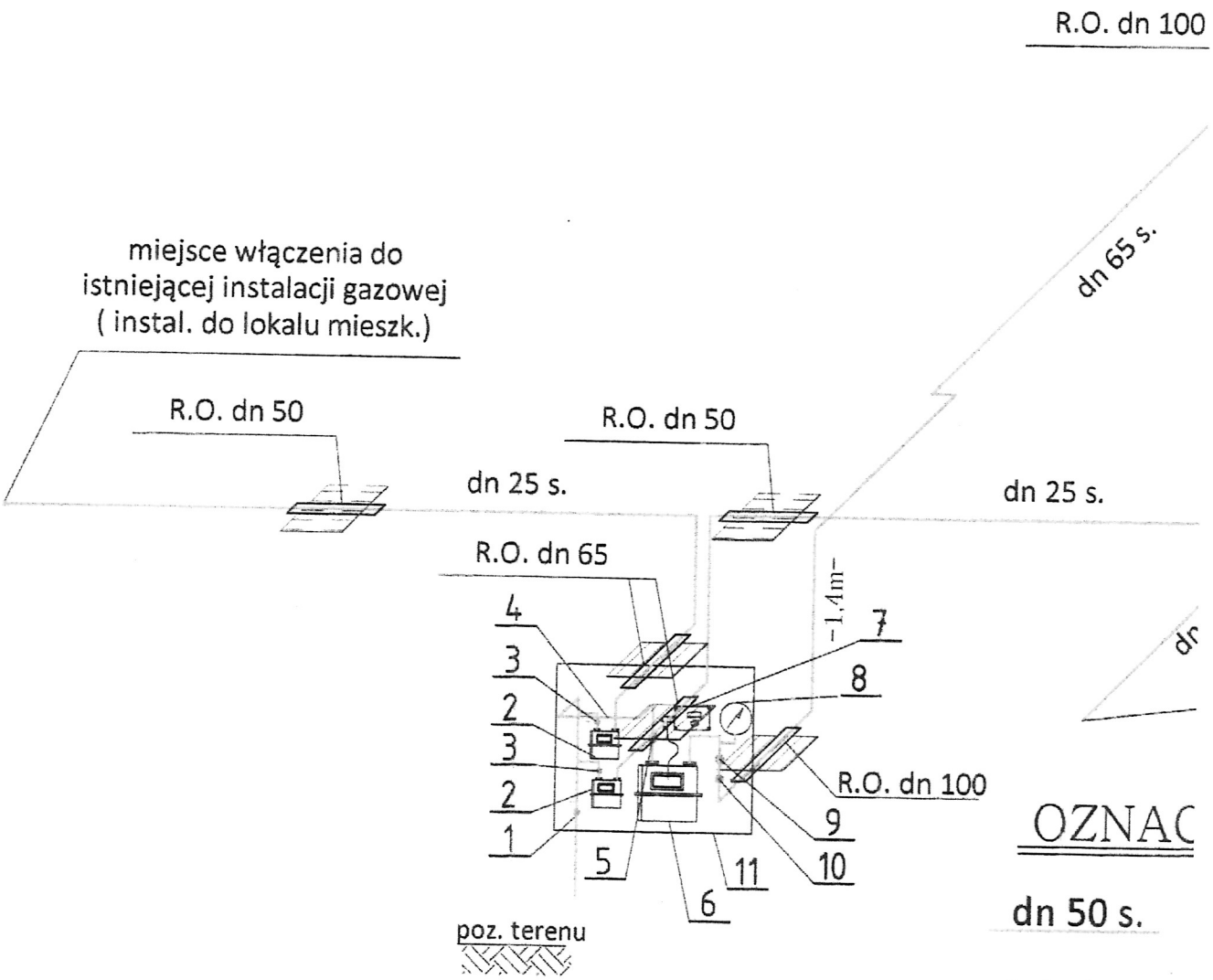

OZNAC

dn 50 s.

R.O. dn 80

Uwagi:

1) Przewody g
istniejących pr
gazowej z inny
2) Kurek główı
odległości min
drzwiowego i